Редуктор цилиндрический двухступенчатый специальный крановой.
Тип Р-400.

Назначение.

Специальный крановой цилиндрический двухступенчатый редуктор Р-400 предназначен для использования в приводах механизмов передвижения грузоподъемных кранов и для увеличения крутящего момента и уменьшения частоты вращения различных машин и механизмов.

Условия применения:

- вращение валов в обе стороны;
- температура внешней среды от -40°С до +50°С;
- неагрессивная среда, умеренные запыленность и влажность;
- скорость вращения быстроходного вала не более 1000 об/мин;
- эксплуатация в макроклиматических районах с умеренным (У), сухим и влажным тропическим (Т) климатом, категории размещения 2 по ГОСТ I5150-69.

Пример записи условного обозначения:

вариант сборки
исполнение по передаточному числу
суммарное межосевое расстояние
тип

Р 400 III 4

Варианты сборки:

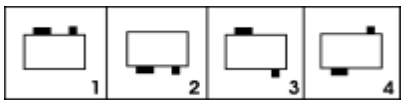

Технические характеристики

Исполнение		I	II	III	IV	V	VI	VII	VIII	IX
Передаточное число		48,7	40,17	31,5	23,34	20,49	15,75	12,64	10,35	8,23
Частота вращения входного вала, об/мин	Режим работы, %	Мощность на входном валу редуктора, кВт								
600	Особо легкий	11,0	13,0	15,7	19,7	21,5	23,0	26,0	29,5	32,5
	ПВ=15	4,5	5,8	6,3	10,0	10,1	12,0	14,2	16,2	19,0
	ПВ=25	3,9	5,0	5,5	8,0	9,3	10,4	12,4	14,0	16,7
	ПВ=40	3,3	4,3	4,7	6,9	7,9	8,8	10,5	12,0	14,0
	ПВ=100	1,5	1,9	2,5	3,4	3,9	5,3	6,7	8,2	10,2
750	Особо легкий	13,7	16	19,4	23,5	26,5	27,5	31,5	34,5	38,5
	ПВ=15	5,2	6,6	7,6	10,4	12,0	13,2	15,6	18,0	21,0
	ПВ=25	4,5	5,7	6,6	9,0	10,4	11,5	13,6	15,6	18,3
	ПВ=40	3,8	4,9	5,6	7,7	8,9	9,8	11,6	13,3	15,5
	ПВ=100	1,9	2,2	3,1	4,2	4,8	6,7	8,4	10,2	12,8
1000	Особо легкий	18,0	21,0	24,5	30,0	32,0	34,5	38,5	42,0	45,5
	ПВ=15	5,8	8,0	9,1	12,2	13,5	15,4	18,6	21,0	22,5
	ПВ=25	5,0	7,0	7,9	10,6	11,7	13,4	16,2	18,3	19,7
	ПВ=40	4,3	5,9	6,7	9,0	9,5	11,4	13,8	15,6	16,3
	ПВ=100	2,5	3,0	4,1	5,5	6,4	8,5	11,1	13,5	17,0
1250	Особо легкий	22,5	26,0	29,0	35,0	37,5	40,0	44,5	48,0	52,0
	ПВ=15	7,4	9,2	10,0	13,6	15,5	17,4	19,8	23,0	24,5
	ПВ=25	6,4	8,0	8,7	11,8	13,5	15,2	17,2	19,8	21,5
	ПВ=40	5,4	6,8	7,4	10,0	11,5	13,0	14,6	16,8	18,2
	ПВ=100	3,1	3,7	5,2	7,0	8,0	10,5	14,0	17,0	21,5
1500	Особо легкий	26,5	30,5	33,5	40,0	42,5	45,0	49,5	53,5	59,0
	ПВ=15	8,0	9,8	10,7	15,0	16,3	18,8	21,5	23,5	25,0
	ПВ=25	7,0	8,6	9,4	13,0	14,7	16,4	18,6	20,5	22,5
	ПВ=40	5,9	7,3	8,0	11,0	12,5	13,9	15,8	17,4	19,2
	ПВ=100	3,7	4,5	6,2	8,5	9,7	12,7	16,1	18,7	22,8

Исполнение		I	II	III	IV	V	VI	VII	VIII	IX
Частота вращения входного вала, об/мин	**Режим работы, %**	**Наибольшие допускаемые консольные нагрузки на входной вал, Н**								
600	**ПВ=40**	280	260	230	210	200	190	190	200	200
	ПВ=100	330	320	290	280	280	230	220	210	200
750	**ПВ=40**	260	240	230	210	200	190	190	190	200
	ПВ=100	300	300	270	260	250	210	200	190	170
1000	**ПВ=40**	240	230	210	210	200	200	190	200	210
	ПВ=100	270	260	240	220	220	170	160	150	140
1250	**ПВ=40**	210	200	200	180	180	170	170	190	200
	ПВ=100	250	240	210	200	200	150	140	130	110
1500	**ПВ=40**	220	220	210	200	190	190	200	-	220
	ПВ=100	230	220	200	180	180	130	120	-	100

Габаритные и присоединительные размеры

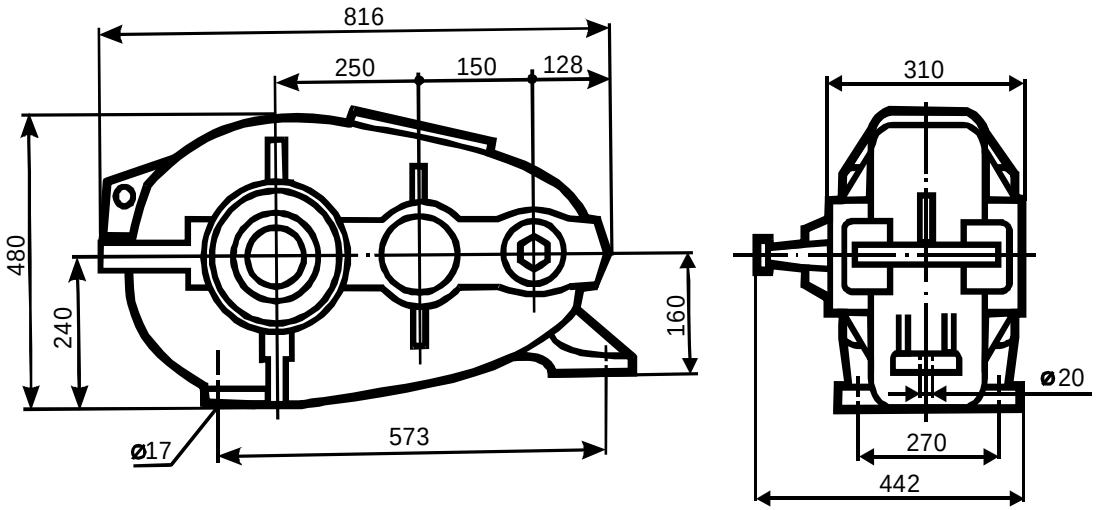
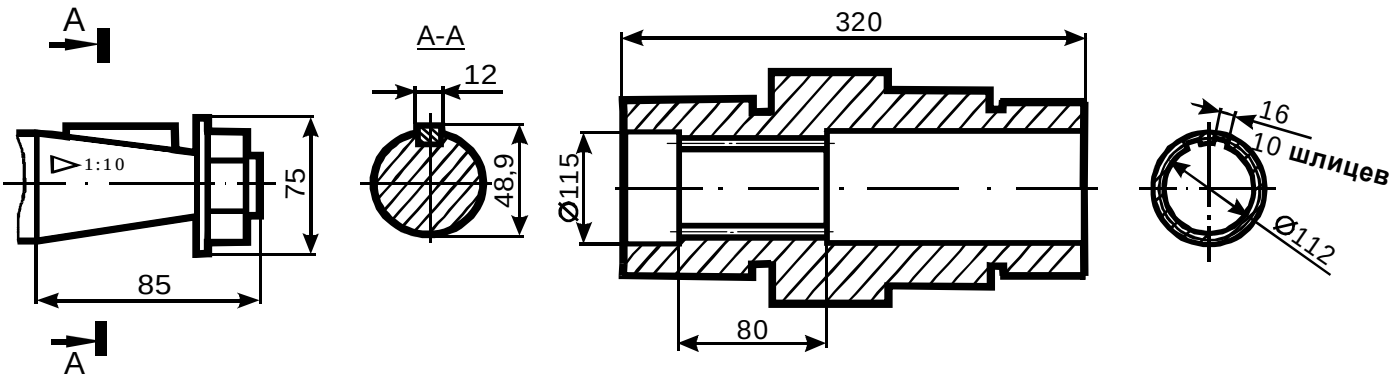
Размеры конца входного вала **Размеры выходного вала**