Редукторы червячные двухступенчатые.
Тип 2Ч.

Назначение.

Редукторы червячные двухступенчатые серии 2Ч являются приводами общего назначения и предназначены для увеличения крутящего момента и уменьшения частоты вращения различных машин и механизмов.

Условия применения:

- нагрузка постоянная и переменная в пределах номинального крутящего момента, одного направления и реверсивная;
- работа длительная (до 24 ч. в сутки) или с периодическими остановками;
- вращение валов в любую сторону без предпочтительности, частота вращения входного вала до 1800 об/мин;
- атмосфера типа I и II по ГОСТ 15150-69 при запыленности воздуха не более 10 мг/м^3;
- климатические исполнения – У, Т (для категорий размещения 1…3), УХЛ и О (для категорий размещения 4) по ГОСТ 15150 - 69.

Пример записи условного обозначения:

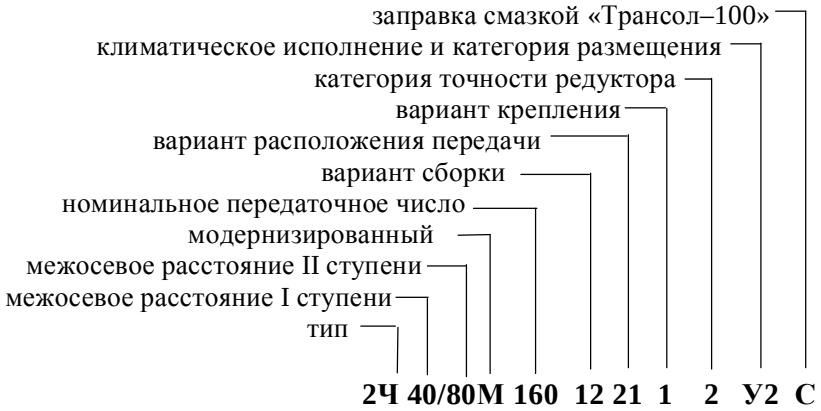

Варианты сборки:

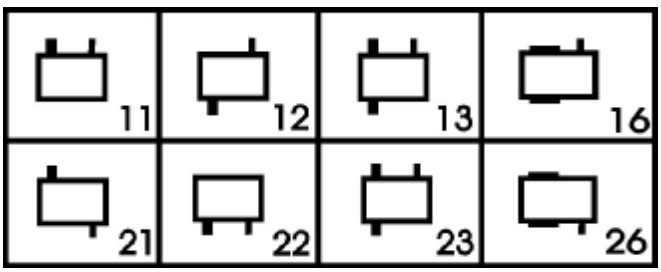

Варианты по расположению червячной пары:

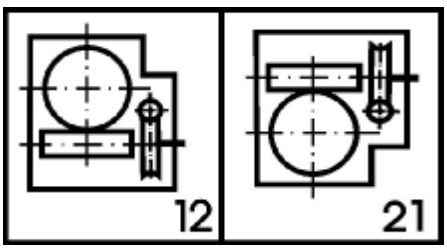

Способ крепления: 1 – сборка без опорных лап, 2 – сборка с опорными лапами
(Только для редукторов типа 2Ч-40/63М и 2Ч-40/80М)

Технические характеристики:

U – номинальное передаточное число;
M – номинальный крутящий момент на выходном валу, Нм;
P – расчетная мощность редуктора на выходном валу, кВт, указана при частоте вращения 1500 об/мин;
F – номинальная радиальная консольная нагрузка на валу, Н;
m – масса, кг.

U	2Ч-40/63М		2Ч-40/80М		2Ч-40/100		2Ч-63/100М		2Ч-63/125М		2Ч-63/160М	
	М	**Р**	**М**	**Р**	**М**	**Р**	**М**	**Р**	**М**	**Р**	**М**	**Р**
160	160	0,26	230	0,36	-	-	-	-	800	1,1	-	-
200	165	0,22	230	0,31	-	-	-	-	650	0,74	-	-
250	165	0,19	230	0,25	-	-	-	-	820	0,89	-	-
320	170	0,17	240	0,22	-	-	-	-	820	0,62	-	-
400	175	0,15	250	0,19	-	-	-	-	650	0,44	-	-
500	165	0,12	250	0,17	-	-	-	-	650	0,37	-	-
630	150	0,08	210	0,12	450	0,22	450	0,22	650	0,30	1300	0,57
800	120	0,06	220	0,10	450	0,19	450	0,19	650	0,25	1400	0,51
1000	175	0,07	280	0,11	450	0,16	450	0,16	800	0,26	1350	0,44
1250	155	0,06	300	0,10	390	0,12	390	0,12	800	0,22	1800	0,51
1600	130	0,04	260	0,07	390	0,09	390	0.09	850	0,23	1600	0,40
2000	180	0,04	350	0,07	530	0,12	530	0,12	850	0,20	1400	0,29
2500	160	0,03	320	0,06	450	0,09	450	0,09	850	0,16	1400	0,25
Fвх	180		180		180		340		340		340	
Fвых	3500		5200		7280		7280		9700		10850	
m	21		27		64,0		68		104		170	

Редукторы типа 2Ч отличаются повышенными нагрузочной способностью и ресурсом за счет реализации эффекта «безызносного» режима работы передачи, а также повышенной надежностью уплотнений из фторэластомера.

Габаритные размеры.

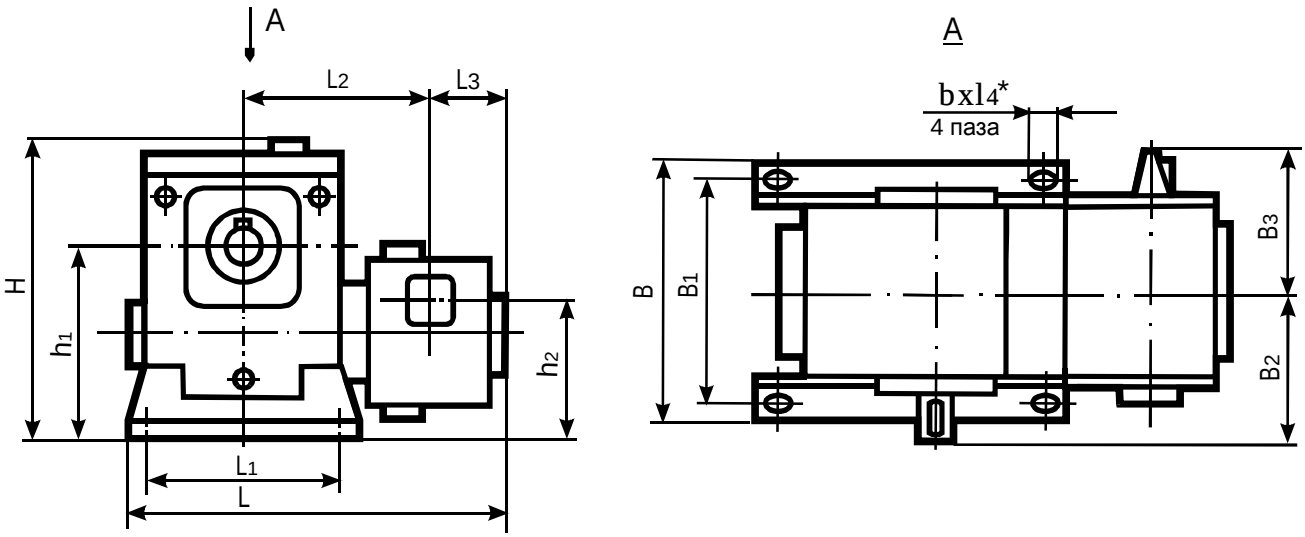

* для редукторов с межосевым расстоянием тихоходной ступени более 80 мм читать как «b отв. d»

Тип	L	L1	L2	L3	l4	B	B1	B2	B3	H	h1	h2	d	b
2Ч-40/63М	349	180	179	60	20	197	165	100	100	223	145	122	-	14
2Ч-40/80М	368	225	178		20	212	185	125		267	172	132	-	16
2Ч-40/100	440	200	208		-	176	140	225		345	200	140	19	8
2Ч-63/100М	460	200	242	72,5	-	176	140	225	135	320	200	163	19	
2Ч-63/125М	514	230	242		-	230	190	230		396	236	174	19	
2Ч-63/160М	574	300	295		-	280	230	280		500	300	203	22	

Размеры входных и выходных валов

Размеры входного и выходного вала двухступенчатого редуктора соответствуют валу одноступенчатого редуктора, установленного в данную (быстроходную или тихоходную) ступень.