Мотор-редукторы червячные одноступенчатые.
Тип МЧ-40.

Назначение.

Мотор-редукторы червячные одноступенчатые МЧ-40 являются приводами общего назначения различных машин и механизмов.

Условия применения:

- нагрузка постоянная и переменная в пределах номинального крутящего момента, одного направления и реверсивная;
- работа длительная (до 24 ч. в сутки) или с периодическими остановками;
- вращение валов в любую сторону без предпочтительности, частота вращения входного вала до 1800 об/мин;
- атмосфера типа I и II по ГОСТ 15150-69 при запыленности воздуха не более 10 мг/м^3;
- климатические исполнения – У, Т (для категорий размещения 1…3), УХЛ и О (для категорий размещения 4) по ГОСТ 15150 - 69.

Пример записи условного обозначения:

климатическое исполнение и категория размещения
вариант расположения червячной пары
вариант крепления
вариант сборки
номинальное передаточное число
межосевое расстояние
тип

МЧ 40 20 56 2 2 У2

Варианты сборки:

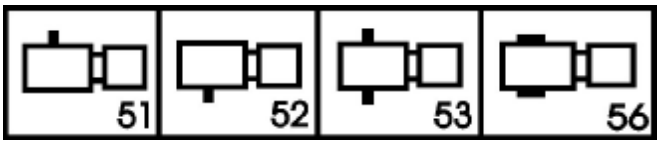

Варианты крепления:

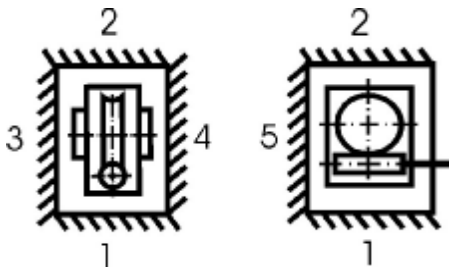

Варианты по расположению червячной пары:

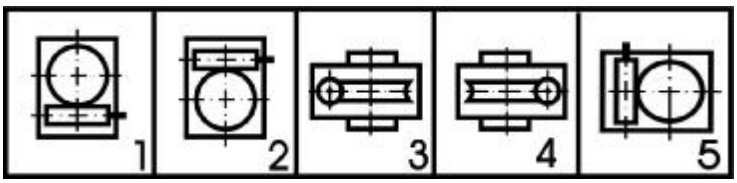

Технические характеристики:

Межосевое расстояние, мм	40								
Номинальная частота вращения входного вала, об/мин	1400								
Номинальное передаточное число	8	10	15	20	25	30	40	50	60
Номинальный крутящий момент на выходном валу, Нм	40	40	40	39	38	45	41	39	36
Радиальная консольная нагрузка, приложенная в середине посадочной части вала, Н	1600								
Подводимая расчетная мощность на входном валу, кВт	0,90	0,69	0,48	0,37	0,30	0,30	0,23	0,18	0,15
КПД, не менее	0,88	0,87	0,82	0,78	0,74	0,70	0,65	0,60	0,56
Масса, кг, не более	8,0								
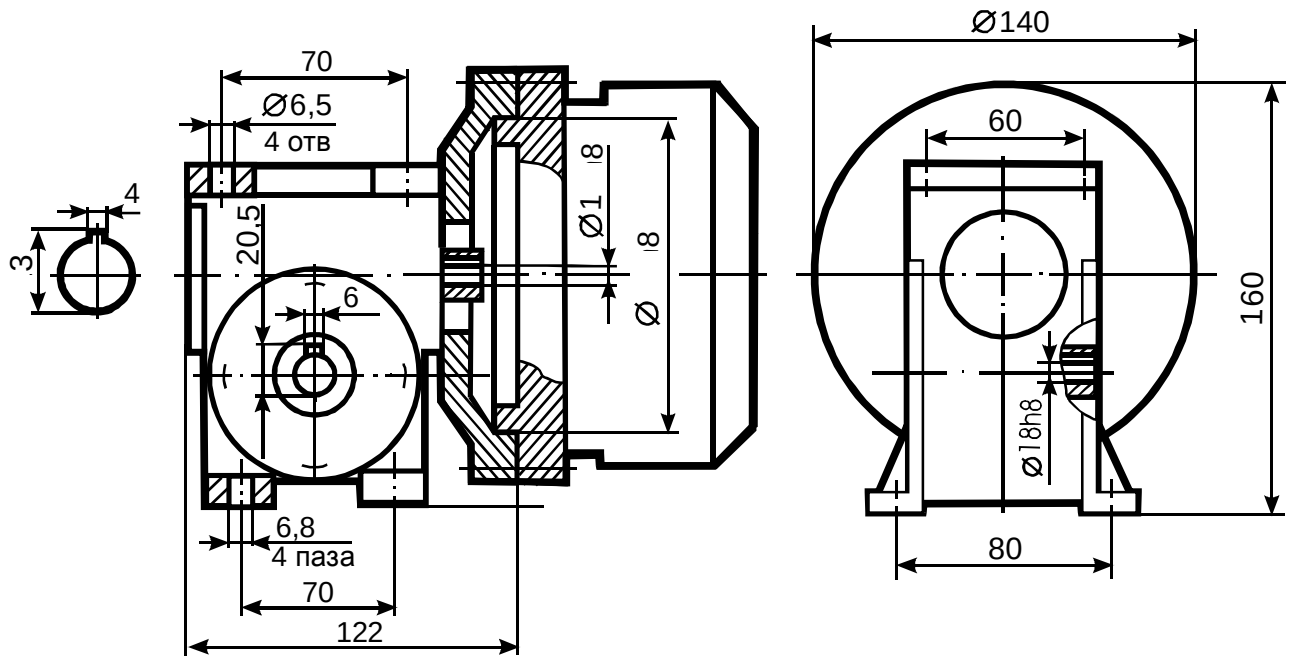
Габаритные и присоединительные размеры: