КРАНОВЫЕ ЭЛЕКТРОДВИГАТЕЛИ 2-го ГАБАРИТА, КРАНОВЫЕ ЭЛЕКТРОДВИГАТЕЛИ С ВЫСОТОЙ ОСИ ВРАЩЕНИЯ 132мм (ПОВЫШЕННОЙ НАДЕЖНОСТИ).

Электродвигатели асинхронные крановые повышенной надежности серий AMTF132M6 ПНД, AMTF132L6 ПНД и MTF211-6 ПНД предназначены для привода различных подъемно-транспортных механизмов и используются в производстве башенных и мостовых кранов, кран-балок, автокранов, в металлургических производствах. Электродвигатели изготавливаются с фазным ротором. Степень защиты IP44. Класс нагревостойкости H (180°C). Станина и подшипниковые щиты электродвигателя изготовлены из стали, что обеспечивает высокую механическую стойкость электродвигателей к вибрации и ударам. Коллекторный узел вынесен за рабочий щит, что значительно увеличивает надёжность электродвигателя, так как исключает попадание угольно-графитовой пыли в активную зону.

КРАНОВЫЕ ЭЛЕКТРОДВИГАТЕЛИ (повышенной надежности):

AMTF132M6 ПНД

AMTF132L6 ПНД

MTF211-6 ПНД

Габаритный чертеж (двигатели с цилиндрическим валом)

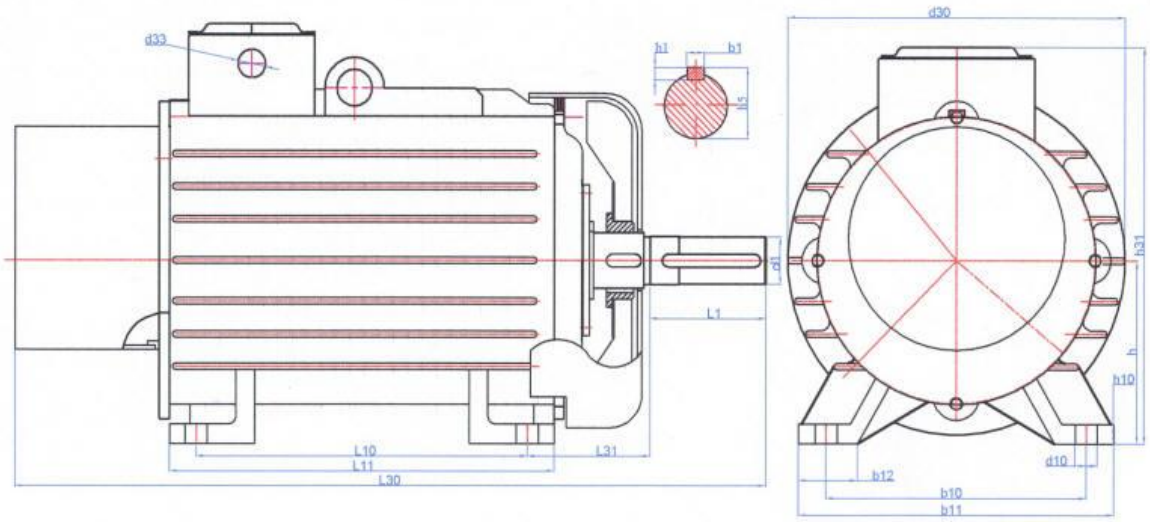

Габаритный чертеж (двигатели с коническим валом)

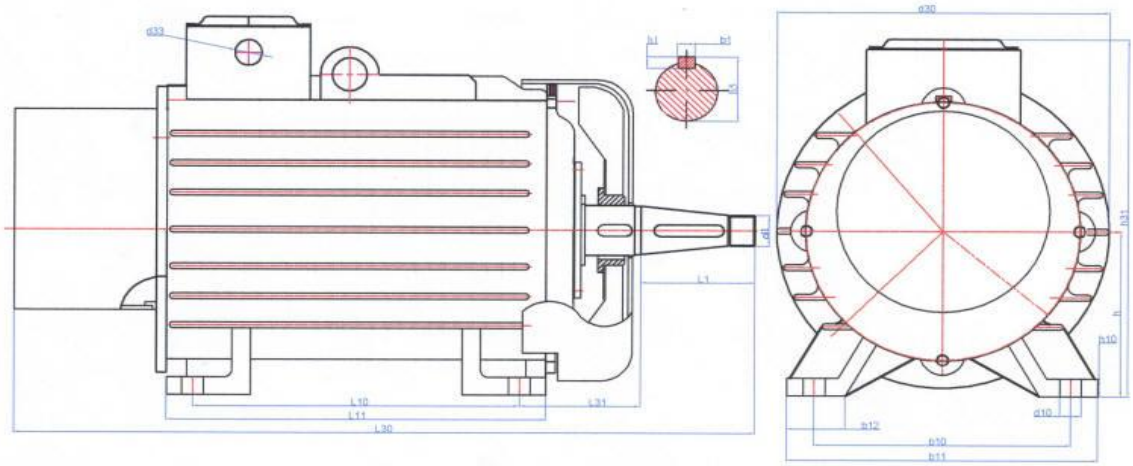

Технические характеристики

d_1 - для электродвигателей с цилиндрическим валом

Марка	Номинальная мощность, кВт	Частота вращения, об./мин.	Габаритные и установочно-присоединительные размеры								
			b_1	b_{10}	d_1	d_{10}	l_1	l_{10}	l_{31}	h	h_5
AMTF132M6 ПНД	5	1000	12	216	42	12	110	203	89	132	45
AMTF132L6 ПНД	7,5										
MTF211-6 ПНД	7,5			245	40	24	110	243	150	160	43