КРАНОВЫЕ ЭЛЕКТРОДВИГАТЕЛИ 3-го ГАБАРИТА (ПОВЫШЕННОЙ НАДЕЖНОСТИ).

Электродвигатели асинхронные крановые повышенной надежности серий МТН311-6 ПНД, МТН312-6 ПНД, МТН311-8 ПНД и МТН312-8 ПНД предназначены для привода различных подъемно-транспортных механизмов и используются в производстве башенных и мостовых кранов, кран-балок, автокранов, в металлургических производствах.
Электродвигатели изготавливаются с фазным ротором. Степень защиты IP44. Класс нагревостойкости Н (180°С). Станина и подшипниковые щиты электродвигателя изготовлены из стали, что обеспечивает высокую механическую стойкость электродвигателей к вибрации и ударам. Коллекторный узел вынесен за рабочий щит, что значительно увеличивает надёжность электродвигателя, так как исключает попадание угольно-графитовой пыли в активную зону.

КРАНОВЫЕ ЭЛЕКТРОДВИГАТЕЛИ (повышенной надежности):

МТН311-6 ПНД

МТН311-8 ПНД

МТН312-6 ПНД

МТН312-8 ПНД

Габаритный чертеж (двигатели с цилиндрическим валом)

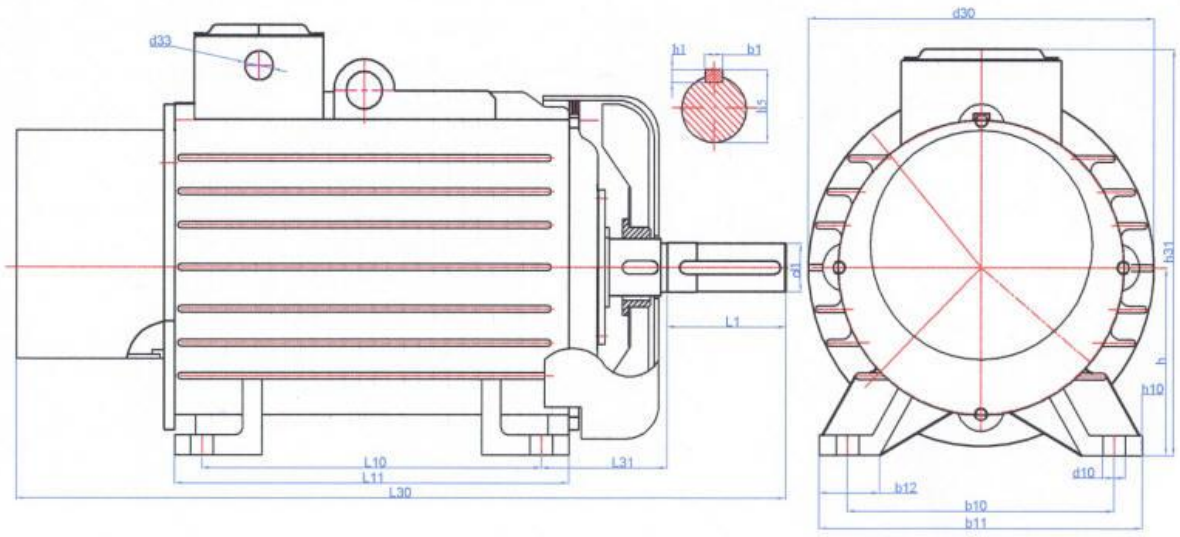

Габаритный чертеж (двигатели с коническим валом)

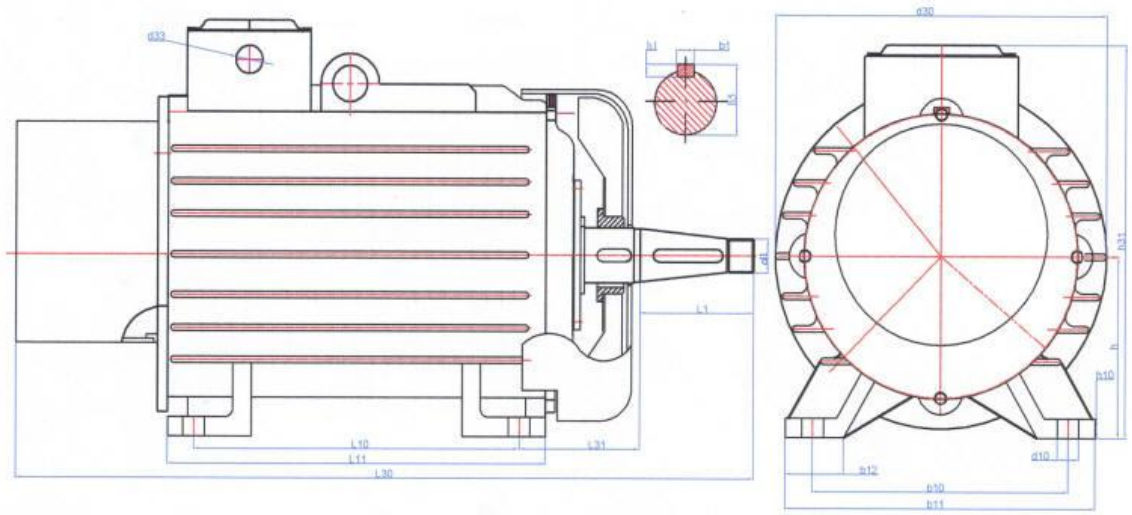

Технические характерисики

Марка	Номинальная мощность, кВт	Частота вращения, об./мин.	Габаритные и установочно-присоединительные размеры								
			b_1	b_{10}	d_1	d_{10}	l_1	l_{10}	l_{31}	h	h_5
МТН311-6 ПНД	11	1000	14	280	50	24	110	360	155	180	53,5
МТН311-8 ПНД	7,5	750									
МТН312-6 ПНД	15	1000						320	170		
МТН312-8 ПНД	11	750									

d_1 - для электродвигателей с цилиндрическим валом