Редуктор конический.
Тип 1РК

Назначение.

Редуктор конический типа 1РК предназначен для изменения направления вращения вала без изменения частоты вращения.

Условия применения:

- нагрузка знакопеременная;
- вращение валов в любую сторону;
- климатическое исполнение У1 ГОСТ 15150-69, также может эксплуатироваться в условиях холодного климата (района I_1) по ГОСТ 16350-80.

Пример записи условного обозначения

вариант сборки
тип

1РК - 01

Варианты сборки:

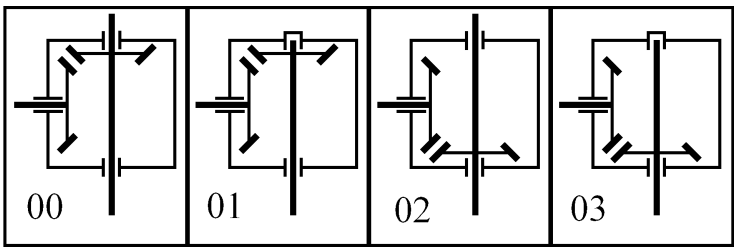

Технические характеристики.

Номинальный крутящий момент на выходном валу, Нм	720
Передаточное число	1
Частота вращения входного вала, об/мин	540
Масса, кг	52

Габаритные и присоединительные размеры.

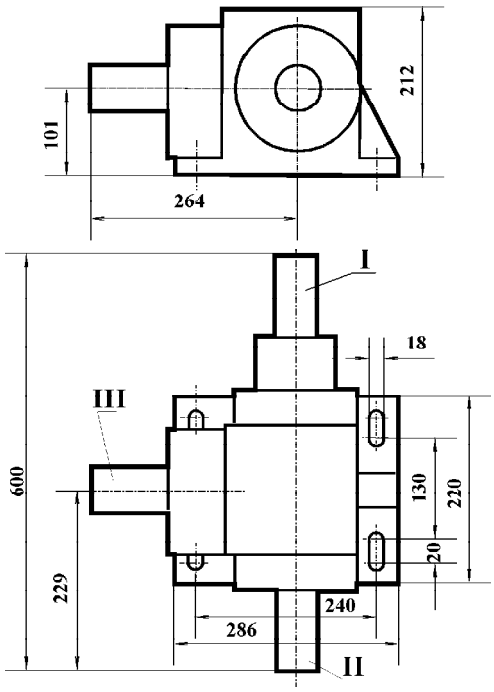

Размеры входного вала
(возможны другие варианты исполнения под заказ)**.**

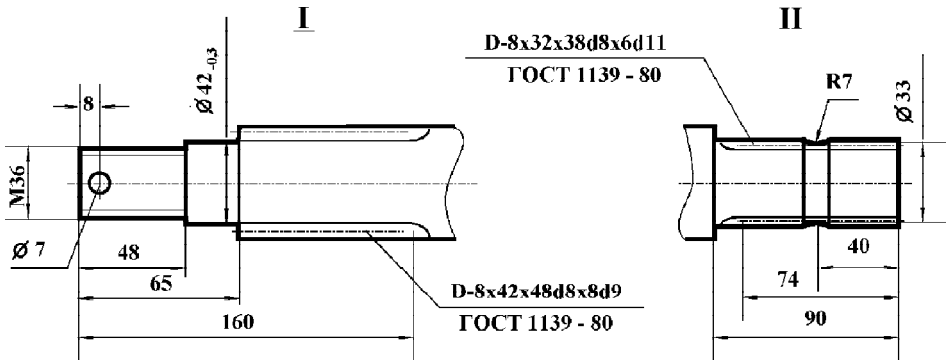
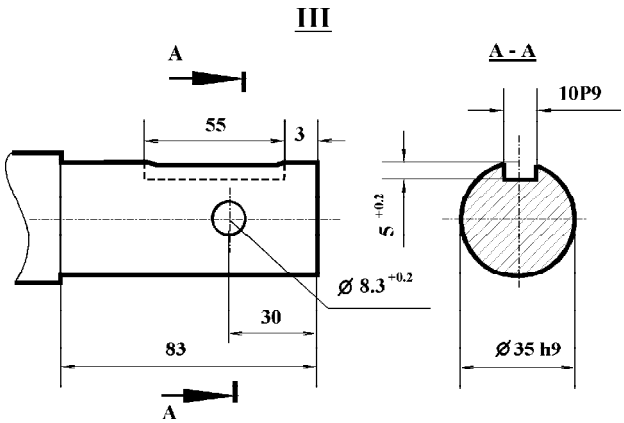
Размеры выходного вала
(возможны другие варианты исполнения под заказ)