КРАНОВЫЕ ЭЛЕКТРОДВИГАТЕЛИ 4-го ГАБАРИТА, КРАНОВЫЕ ЭЛЕКТРОДВИГАТЕЛИ С ВЫСОТОЙ ОСИ ВРАЩЕНИЯ 200мм (ПОВЫШЕННОЙ НАДЕЖНОСТИ).

Электродвигатели асинхронные крановые повышенной надежности серий МТН411-6 ПНД, 4МТМ200LA6 ПНД, МТН412-6 ПНД, 4МТМ200LB6 ПНД, МТН411-8 ПНД, 4МТМ200LA8 ПНД, МТН412-8 ПНД, 4МТМ200LB8 ПНД предназначены для привода различных подъемно-транспортных механизмов и используются в производстве башенных и мостовых кранов, кран-балок, автокранов, в металлургических производствах.
Электродвигатели изготавливаются с фазным ротором. Степень защиты IP44. Класс нагревостойкости Н (180°С). Станина и подшипниковые щиты электродвигателя изготовлены из стали, что обеспечивает высокую механическую стойкость электродвигателей к вибрации и ударам. Коллекторный узел вынесен за рабочий щит, что значительно увеличивает надёжность электродвигателя, так как исключает попадание угольно-графитовой пыли в активную зону.

КРАНОВЫЕ ЭЛЕКТРОДВИГАТЕЛИ (повышенной надежности):

МТН411-6 ПНД	**4МТМ200LA6 ПНД,**
МТН411-8 ПНД	**4МТМ200LA8 ПНД**
МТН412-6 ПНД	**4МТМ200LB6 ПНД**
МТН412-8 ПНД	**4МТМ200LB8 ПНД**

Габаритный чертеж (двигатели с цилиндрическим валом)

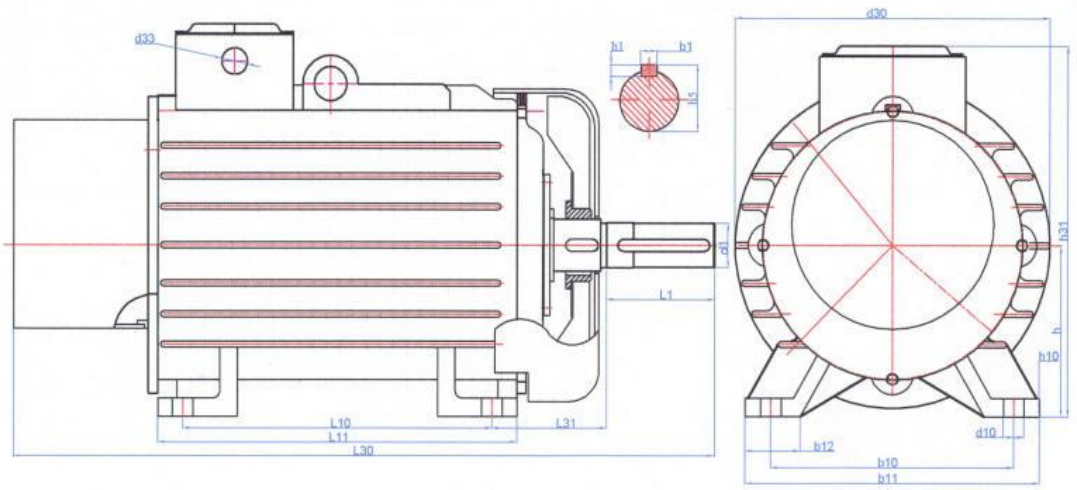

Габаритный чертеж (двигатели с коническим валом)

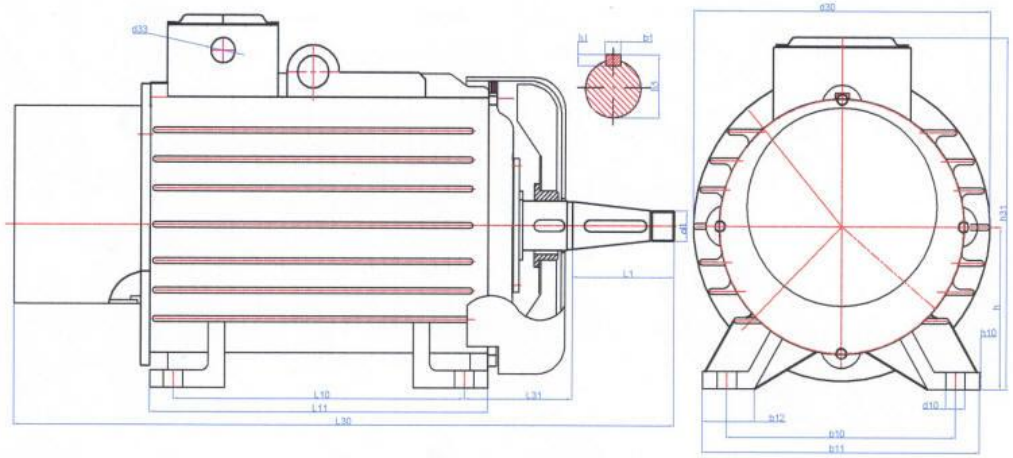

Технические характеристики

d_1 - для электродвигателей с цилиндрическим валом

Марка	Номинальная мощность, кВт	Частота вращения, об./мин.	Габаритные и установочно-присоединительные размеры								
			b_1	b_{10}	d_1	d_{10}	l_1	l_{10}	l_{31}	h	h_5
МТН411-6 ПНД	22	1000	16	330	65	28	140	335	175	225	33,9
МТН412-6 ПНД	30							420	165		
МТН411-8 ПНД	15	750						335	175		
МТН412-8 ПНД	22							420	165		
4МТМ200LA6 ПНД	22	1000		318		19		305	133	200	
4МТМ200LB6 ПНД	30										
4МТМ200LA8 ПНД	15	750									
4МТМ200LB8 ПНД	22										