Редуктор специальный конический.
Тип РК-6.

Назначение.

Редуктор специальный конический серии РК предназначен для использования в приводах управления промышленной арматурой, например, вентилями, задвижками, заслонками или кранами.

Условия применения:

- режим работы реверсивный, повторно-кратковременный - 10 циклов в час;
- допускается кратковременное превышение номинального крутящего момента на 30%;
- диапазон рабочих температур – 60…+50º;
- рабочее пространственное положение – любое;
- применяется в комплекте с редуктором спироидным 1-93-40.

Пример записи условного обозначения:

климатическое исполнение и категория размещения
присоединительные размеры по стандарту ANSI
передаточное число
тип

РК 6 ANSI У3

Технические характеристики

Номинальный крутящий момент, Нм	Переда-точное число	Частота вращения выходного вала, об/мин	Частота вращения входного вала, об/мин	Угол поворота выходного вала, град	КПД	Масса, кг
775	6	20	120	360	0,82	13,6

Габаритные и присоединительные размеры

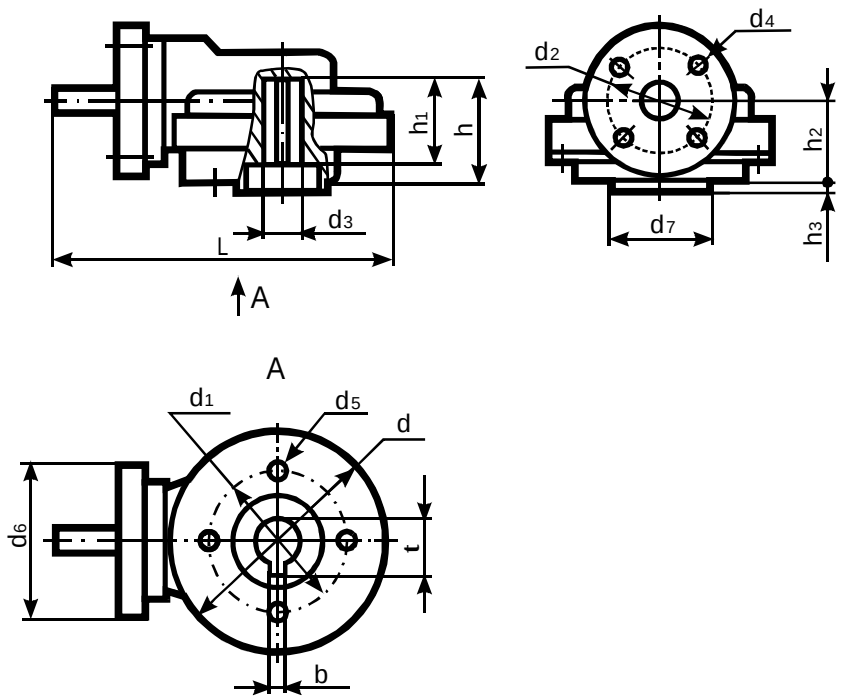

	L	h	h_1	h_2	h_3	d	d_1	d_2	d_3	d_4	d_5	d_6	d_7	b	t
РК6-ANSI	311	87,5	73	68	6	214	107,9	101,6	36,64	11	M16-7H	120	82,5	9,6	40,8
РК6-ISO	311	87,5	73	68	3	214	110	102	40H8	11	M16-7H	125	85f8	12	43

Размеры конца входного вала

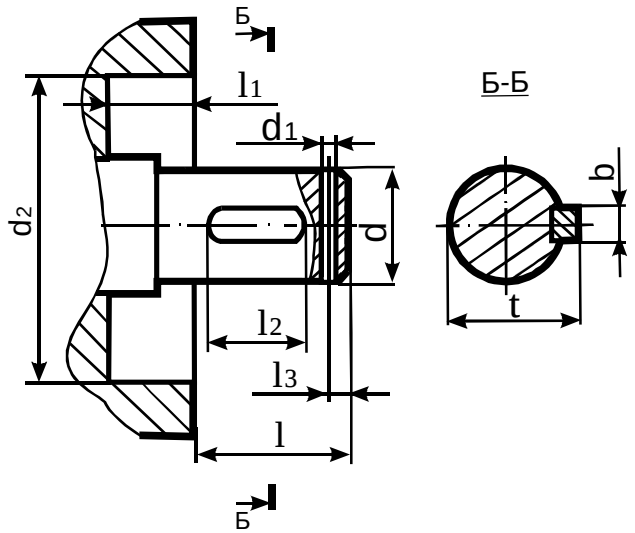

	l	l_1	l_2	l_3	d	d_1	b	t
РК6-ANSI	60	5	32	8,6	19,05	6,38	6,35	21,69
РК6-ISO	60	4	32	-	20f9	-	6	22,5

Примечание: конец входного вала редуктора РК6- ISO отверстия под шплинт не имеет.