КРАНОВЫЕ ЭЛЕКТРОДВИГАТЕЛИ 7-го ГАБАРИТА, КРАНОВЫЕ ЭЛЕКТРОДВИГАТЕЛИ С ВЫСОТОЙ ОСИ ВРАЩЕНИЯ 400 мм (ПОВЫШЕННОЙ НАДЕЖНОСТИ).

Электродвигатели асинхронные крановые повышенной надежности серий МТН711 ПНД, МТН712 ПНД,
МТН713 ПНД, 4МТН400S ПНД, 4МТН400М ПНД, 4МТН400L ПНД, предназначены для привода различных подъемно-транспортных механизмов и используются в производстве башенных и мостовых кранов, кран-балок, автокранов, в металлургических производствах.
Электродвигатели изготавливаются с фазным ротором. Степень защиты IP44. Класс нагревостойкости Н (180°С). Станина и подшипниковые щиты электродвигателя изготовлены из стали, что обеспечивает высокую механическую стойкость электродвигателей к вибрации и ударам. Коллекторный узел вынесен за рабочий щит, что значительно увеличивает надёжность электродвигателя, так как исключает попадание угольно-графитовой пыли в активную зону.

КРАНОВЫЕ ЭЛЕКТРОДВИГАТЕЛИ (повышенной надежности):

МТН711 ПНД	**4МТН400S ПНД**
МТН712 ПНД	**4МТН400М ПНД**
МТН713 ПНД	**4МТН400L ПНД**

Габаритный чертеж (двигатели с цилиндрическим валом)

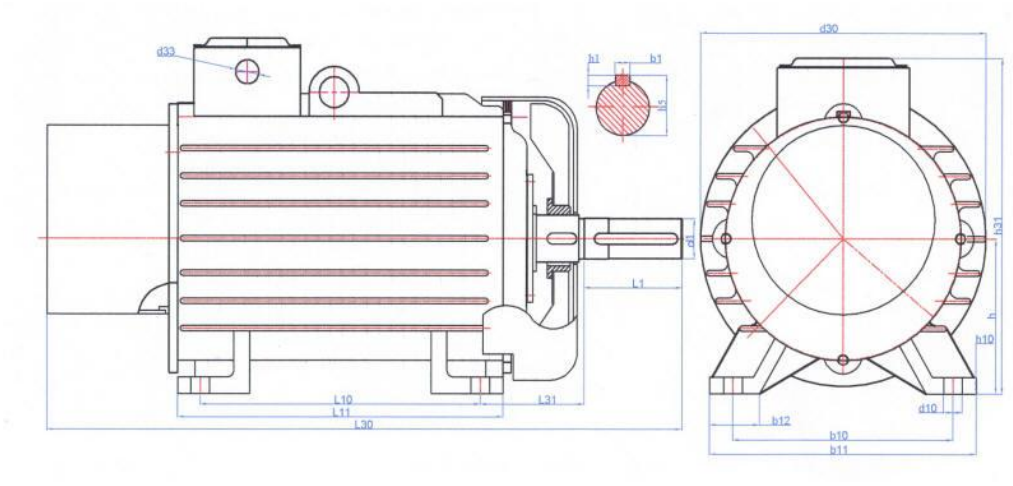

Габаритный чертеж (двигатели с коническим валом)

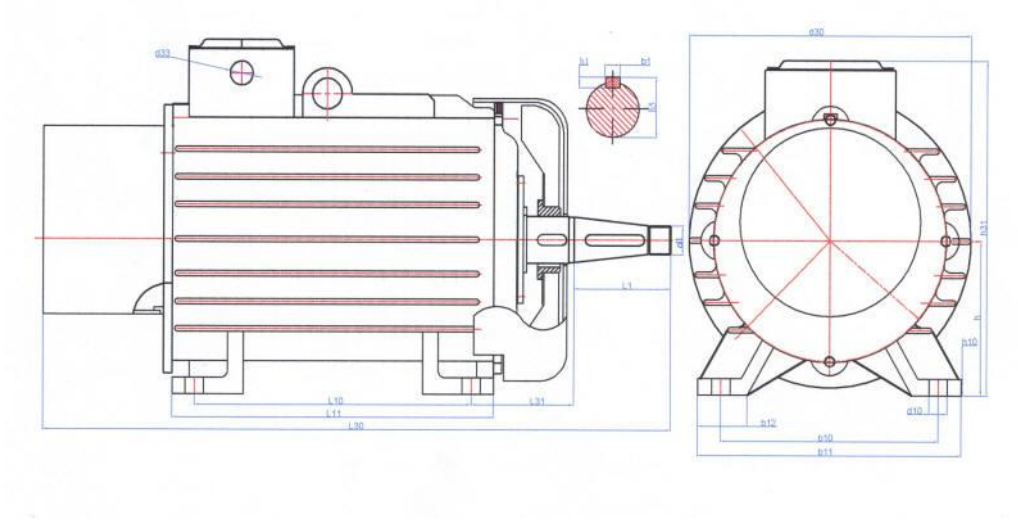

Технические характеристики

d_1 - для электродвигателей с цилиндрическим валом

Марка	Номинальная мощность, кВт	Частота вращения, об./мин.	Габаритные и установочно-присоединительные размеры								
			b_1	b_{10}	d_1	d_{10}	l_1	l_{10}	l_{31}	h	h_5
МТН711-10 ПНД	100	600	32	640	110	35	210	440	323	400	
МТН712-10 ПНД	125							510			
МТН713-10 ПНД	160							590			
4МТН400S10ПНД	110		25	686				560	280		
4МТН400М10ПНД	132							630			
4МТН400L10ПНД	160							710			