Esecuzioni standard dei nostri ventilatori
Standard arrangements of our fans
Arrangement standard de nos ventilateurs
Standardausführung unserer Ventilatoren

ESECUZIONE 1
Accoppiamento a cinghie. Girante calettata a sbalzo. Supporti montati su sedia al di fuori del circuito dell'aria. Temperatura max. dell'aria 60° C senza ventolina di raffreddamento; 300° C con ventolina.

ARRANGEMENT 1
For belt drive. Wheel keyed overhung. Supports mounted on a base outside the air stream. Max. air temperature: 60° C without cooling fan; 300° C when fitted with cooling fan.

ARRANGEMENT 1
Bout d'arbre nu - turbine clavetée en bout d'arbre - paliers montés sur socle à l'extérieur du circuit d'air - température maxima du fluide 60° C, sans turbine de refroidissement; 300° C, avec turbine de refroidissement.

AUSFÜHRUNG 1
Keltriemenantrieb. Laufrad auf Welle montiert. Die Lager sind ausserhalb des Luftstromes auf den Lagerbock montiert. Maximale Fördermitteltemperatur 60° C ohne Kühlflügel, 300° C mit Kühlflügel.

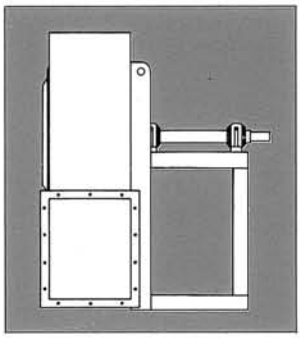

ESECUZIONE 4
Accoppiamento diretto. Girante calettata direttamente sull'albero del motore che è sostenuto dalla sedia. Temperatura massima dell'aria 60° C. In esecuzione speciale fino a 150° C.

ARRANGEMENT 4
For direct drive. Wheel keyed to motor shaft. Motor is supported by the base. Max. air temperature: 60° C, as special execution up to 150° C.

ARRANGEMENT 4
Accouplement direct - turbine clavetée directement sur le bout d'arbre du moteur qui est fixé sur le socle - température maxima de l'air 60° C, en exécution spéciale jusqu'à 150° C.

AUSFÜHRUNG 4
Direktantrieb. Laufrad direkt auf der Welle des Motors montiert, der auf dem Motorbock befestigt ist. Maximale Fördermitteltemperatur 60° C, in Sonderausführung bis zu 150° C.

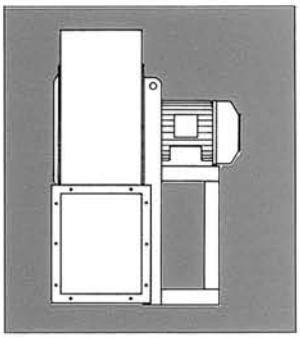

Ventilatore tipo	FC	501 - 561	631	711-801	901	1001	1121	-	-
Fan tipo	FE	501 - 561	631	711-801	901	1001	1121	-	-
Ventilateur type	FG	-	451-501	561	631	711	801	901	1001
Ventilator typ	FI	401	451-501	561	631	711	801	901	1001
	FP	351	401-451	501	561-631	711	801	901	-
Supporto tipo Support type Type palier double Blacklager type		ST 80A28	ST 90A38	ST 100A42	ST 110B48	ST 120B48	ST 130B55	ST 150B65	ST 180B80

ESECUZIONE 8
Accoppiamento a giunto. Girante calettata a sbalzo. Sopporti e motore montati su sedia al di fuori del circuito dell'aria. Temperatura max. dell'aria 60° C senza ventolina di raffreddamento; 300° con ventolina.

ARRANGEMENT 8
Flexible coupling. Wheel keyed overhung. Sopports and motor mounted on a base outside the air stream. Max. air temperature: 60° C without cooling fan; 300° C when fitted with cooling fan.

ARRANGEMENT 8
Accouplement par joint. - turbine clavetée en bout d'arbre - paliers montés sur socle à l'extérieur du circuit d'air - température maxima du fluide 60° C, sans turbine de refroidissement; 300° C, avec turbine de refroidissement.

AUSFÜHRUNG 8
Antrieb über Kupplung. Laufrad auf Welle montiert. Lager und Motor sind ausserhalb des Luftstromes auf das Gestell montiert. Maximale Fördermitteltemperatur 60° C ohne Kühlflügel, 300° C mit Kühlflügel.

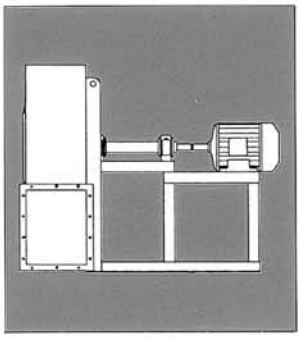

ESECUZIONE 9
Accoppiamento a cinghie. È uguale alla sistemazione 1 col motore sostenuto sul fianco della sedia. Temperatura massima dell'aria 60° C senza ventolina di raffreddamento; 300° C con ventolina.

ARRANGEMENT 9
For belt drive. Same as arrangement 1 with motor supported by the side wall of base. Max. air temperature: 60° C without cooling fan; 300° C when fitted with cooling fan.

ARRANGEMENT 9
Entraînement par courroies - Il est identique à l'arrangement 1 avec moteur fixé sur le côté du socle - Température maxima de l'air 60° C sans turbine de refroidissement; 300° C avec turbine de refroidissement.

AUSFÜHRUNG 9
Keilriemenantrieb. Die Ausführung ist wie bei 1, wobei der Motor an der Seite des Rahmens montiert ist. Maximale Fördermitteltemperatur 60° C ohne Kühlflügel; 300° C mit Kühlflügel.

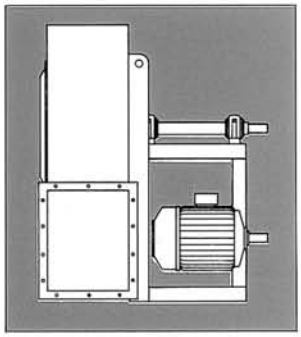

Ventilatore tipo Fan tipo Ventilateur type Ventilator Typ	FC	501-631	711-901	1001-1121	–
	FE	501-631	711-901	1001-1121	–
	FG	401-501	561-631	711-801	901-1001
	FI	401-501	561-631	711-801	901-1001
	FP	351-451	501-561	631-711	801-901
Motore grandezza Motor size Moteur grandeur Baugröße Motor		≦132M2	≦160L2	≦180L2-4	≦200L2-4

ESECUZIONE 12
Accoppiamento a cinghie. È uguale alla sistemazione 1 col ventilatore e motore sostenuti dal telaio di fondazione. Temperatura massima dell'aria 60° C senza ventolina di raffreddamento; 300° C con ventolina.

ARRANGEMENT 12
For belt drive. Same as arrangement 1 with both fan and motor supported by the foundation frame. Max. air temperature: 60° C without cooling fan; 300° C when fitted with cooling fan.

ARRANGEMENT 12
Entraînement par courroies - Il est identique à l'arrangement 1 avec moteur fixé sur le chassis agrandi. Température maxima de l'air 60° C sans turbine de refroidissement; 300° C avec turbine de refroidissement.

AUSFÜHRUNG 12
Keilriemenantrieb. Die Ausführung ist wie bei 1, wobei der Ventilator und der Motor am Grundrahmen montiert sind. Maximale Fördermitteltemperatur 60° C ohne Kühlflügel; 300° C mit Kühlflügel.

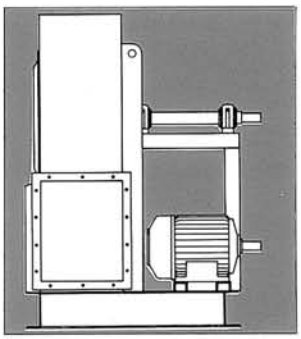

Designazione in pianta delle posizioni dei motori per trasmissione a cinghie.

Plan for motor positioning belt drive.

Désignation relative à la position du moteur pour entraînement par courroies.

Bezeichnung der Anordung des Motors bei Keilriemenantrieb.

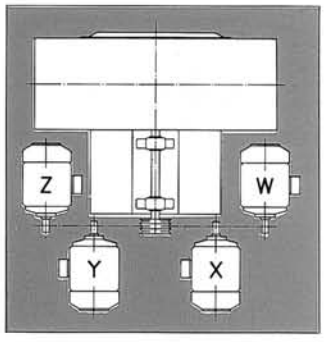

Esecuzioni standard dei nostri ventilatori
Standard arrangements of our fans
Arrangement standard de nos ventilateurs
Standardausführung unserer Ventilatoren

IMPIEGO
Per immissione o aspirazione di aria pulita o leggermente polverosa. Questa serie di ventilatori ad alta pressione è caratterizzata da un rendimento elevato che rende minime le spese di esercizio. Si presta ottimamente negli impianti di ventilazione, aspirazione, essicazione, pressurizzazione, tiraggio meccanico. Trova grande impiego negli impianti per forni, fonderie, vetrerie, cementerie, pastifici, industrie molitorie, chimiche ecc.

CARATTERISTICHE
Tutte le caratteristiche riportate sulle tabelle sono riferite ad aria alla temperatura di 15° C e alla pressione barometrica di 760 mm di mercurio (peso specifico 1,226 kgf/m³).

* Campo grigio consultare l'ufficio tecnico.

RUMOROSITÀ
I valori di pressione sonora riportati nei diagrammi sono ottenuti mediando le letture eseguite ad una distanza di metri 1,5 attorno al ventilatore. I dB riportati in catalogo si riferiscono alla scala «A», al massimo rendimento, con motore e trasmissione esclusi. Le letture sono state eseguite in campo libero con ventilatori intubati secondo norme UNI.
Nell'esame della banda d'ottava, per questa serie è risultato che il livello di pressione sonora più alto si trova ad una frequenza variabile di 250÷1500 Hz in relazione al numero di giri.

ORIENTAMENTI
I ventilatori centrifughi serie β FC, FE, FG, FI, FP possono essere costruiti secondo 16 posizioni di orientamento (8 in senso orario RD e 8 in senso antiorario LG). Il senso di rotazione di un ventilatore è definito per un osservatore posto al lato della trasmissione. In questa serie restando fisso il senso di rotazione della girante, la coclea è orientabile. Gli orientamenti RD, LG 180 e 225 sono possibili solo con opportuni adattamenti meccanici, che comporteranno una maggiorazione di prezzo. Flange a norme DIN 24154-24158.

N.B.: Per motivi costruttivi interni i ventilatori dalla grandezza 401 alla grandezza 631 seguono un orientamento con angoli di 30° anzichè 45°. Necessitando i 45° basterà farlo presente al momento dell'ordinazione.

USE
For the removal or inlet of clean or lightly dust laden air. This series is characterized by high efficiency at low running costs. The fans are particularly suitable for conditioning and drying systems and are well employed in founderies, furnaces, glassworks, chemical industrie etc.

SPECIFICATIONS
All the specifications listed in the tables are referred to air at the temperature of 15° C and at the pressure of 760 mm mercury column (spec. gravity 1.226 kgf/m³).

* Gray marked fields: consult tecnial office.

NOISE LEVEL
Noise level values given in the diagrams should be read at a distance of 1,5 m around the fan. The decibels mentioned in the catalogue are referred to scale "A".
The readings took place in open country with pipe connections, according to UNI standard. Relatively to this series the examination showed that the noise level lies between 250 and 1500 Hz depending on the rounds.

POSITION OF DISCHARGE
16 direction of discharge are available with fans series β FC, FE, FG, FI, FP (8 in clockwise rotation RD and 8 in counterclockwise rotation LG). The position of discarge is indicated by a registering instrument fitted to the side of the drive. The versions RD, LG 180 and 225 make mechanical adaptations necessary and are therefore more expensive. Flange see DIN 24154-24158.

N.B.: For constructive reasons the fans 401 to 631 are directed with an angle of 30° and not 45° like normally is the case. Therefore when placing an order, you need to specify if 45° are required.

Posizionamento portella per ventilatori orientabili dalla grandezza 311÷1001. Solo su richiesta.

Plan for door positioning for revolvable fans size 311÷1001. Only on request.

UTILISATION
Pour le transport d'air propre ou peu poussièreux. Cette série est caractérisée par un rendement élevé contribuant à réduire au miminum les frais d'exploitation. Utilisée pour la ventilation, le desséchage, la préssurisation, le tirage mécanique, cette série trouve aussi un large débouché dans le domaine des fours, fonderies, verreries, fabriques de pâtes, dans l'industrie chimique etc.

CARACTERISTIQUES
Toutes les caractéristiques mentionnées dans les tableaux s'entendent pour de l'air à 15° à la pression barométrique de 760 mm de mercure poids spécifique 1,226 kgf/m³ mm Hg.

* Designation gris: demander renseignements au bureau tecnique.

NIVEAU SONORE
Les valeurs des pressions sonores indiques sur les tableaux sont obtenues on faisant la moyenne des mesures dans à 1,5 m autour du ventilateur, les dB reportés dans les catalogues se réfèrent à l'échelle "A". Les mesures ont été effectuées en champs libre avec tuyauteries suivant norme UNI. L'examen du spectre sonore par bandes d'octaves montre que pour cette série le niveau de pression sonore varie de 250÷1500 Hz par rapport au nombre des tours.

ORIENTATION
Les ventilateurs série β FC, FE, FG, FI, FP sont orientables dans 16 positions, 8 avec orientation RD (sens des aiguilles d'une montre) et 8 dans le sens inverse LG. Le sens d'orientation est donné vue côte entraînement. Brides selon DIN 24154-24158.

N.B.: Pour des raisons constructives les ventilateurs du type 401 jusqu'au 631 sont orientés à un angle de 30° et non de 45°. En cas où 45° sont nécessaires pour l'installation, il suffit de le préciser lors de la commande.

ANWENDUNG
Zum Absaugen von sauberer oder leicht staubhaltiger Luft ohne Fasern. Anwendung in Klimaanlagen, Trocknern, HOchöfen, Giessereien, Glashütten, in der chemischen Industrie, als Verbrennungsluftventilator usw.

EIGENSCHAFTEN
Die technischen Daten in den Tabellen beziehen sich auf eine Lufttemperatur von 15° C und auf einen Luftdruck von 760 mm Hg. (spez. Gewicht 1,226 kgf/m³).

* Grau unterlegte Felder: im technischen Büro nachfragen.

SCHALLDRUCKPEGEL
Der angegebene Schalldruckpegel wird in einem Abstand von 1,5 m um den Ventilator gemessen. Die im Katalog angegebenen dB beziehen sich auf die Skala "A". Die Messungen erfolgten bei angeschlossenem Ventilator.
Die Hauptstörfrequenz liegt je nach Drehzahl zwischen 250 und 1500 Hz.

GEHÄUSESTELLUNG
Die Ventilatoren der Serie β FC, FE, FG, FI, FP können mit 16 verschiedenen Gehäusestellungen gebaut werden (8 rechtsdrehend RD und 8 linksdrehend LG). Die Drehrichtung wird mit Blick auf den Antriebsmotor angegeben (siehe Gehäusestellungstabelle). Die Gehäusestellungen RD, LG 180 und 225 erfordern einem Mehrpreis. Flansche nach DIN Norm 24154-24158.

N.B.: Aus bautechnischen Gründen verändert sich die Gehäusestellung für die Ventilatoren der Grössen 401 bis 631 im Winkel von jeweils 30° statt wie sonst 45°. Sind in diesem Bereich Gehäusestellung mit 45° Winkel erforderlich, genügt es, dies bei der Bestellung entsprechend deutlich zu machen.

Désignation relative à la position de la porte de visite pour les ventilateurs orientables grandeur 311÷1001. Seulement sur demande.

Anordnung der Reinigungsöffnung bei drehbaren Ventilatoren, Baugröße 311÷1001. Nur auf Wunsch.

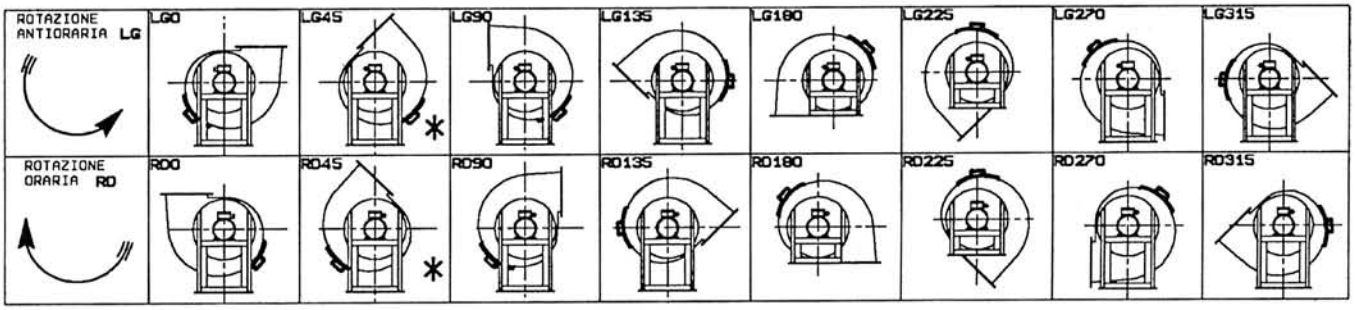

Dimensioni d'ingombro e pesi serie "FG"
Overall dimensions and weights serie "FG"
Dimensions d'encombrement et poids serie "FG"
Maße und gewichte serie "FG"

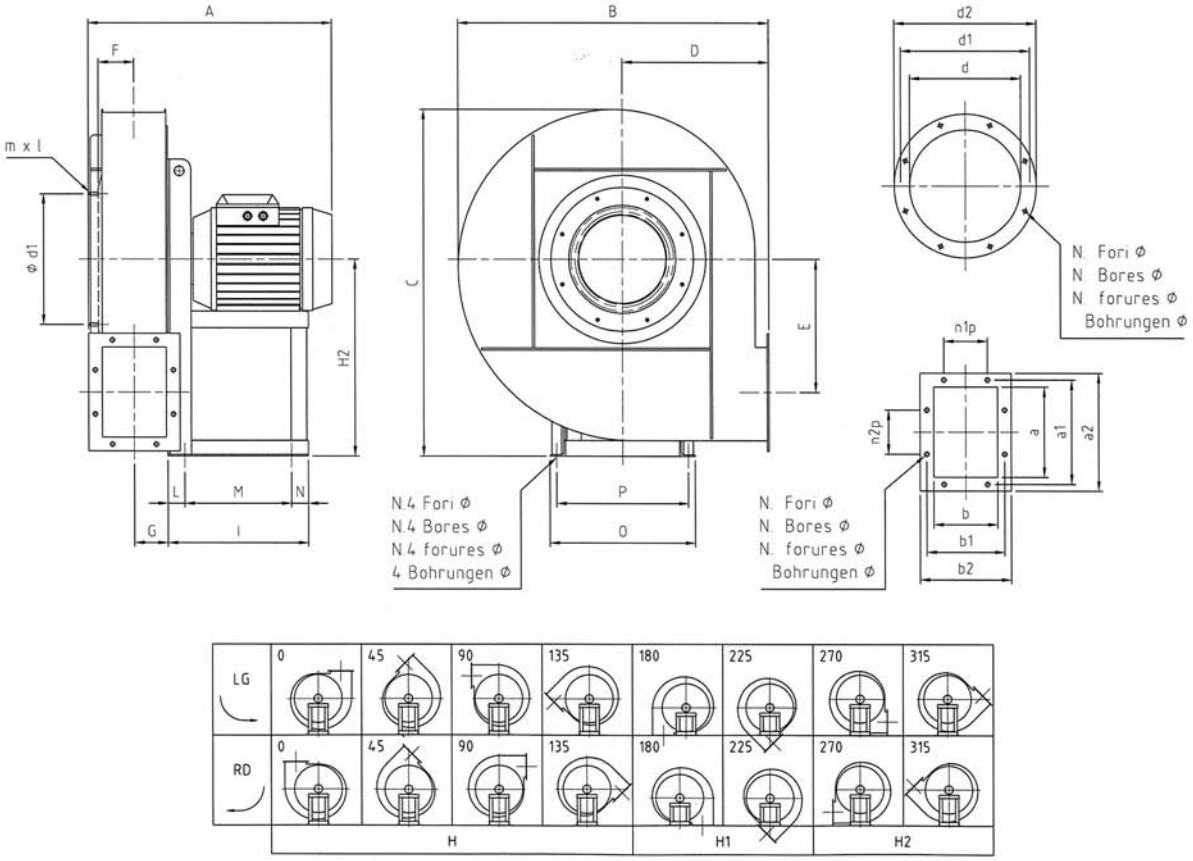

Tipo/Type/Typ		Ventilatore Fan Ventilateur Ventilator										Basamento Base Chassis Sockel							Flangia aspirante Inlet flange Bride à l'aspiration Flansch saugseitig						Flangia premente Outlet flange Bride en refoulement Flansch druckseiting									Peso Weight Poids Gewicht	J
Ventilatore Fan Ventilateur Ventilator	Motore Motor Moteur Motor	A	B	C	D	E	F	G	H	H1	H2	I	L	M	N	O	P	Ø	d	d1	d2	n°	Ø	m x l	a	b	a1	b1	a2	b2	n1p	n2p	n°	Ø	Kg	Kgm2
FG 451 N4A	90 L2	490	645	715	300	265	76	70	400	300	400	260	60	183	17	260	234	10	228	265	298	8	8	M6x20	183	131	219	165	253	201	-	1-112	6	12	68	0,28
FG 502 N4A	100 LA2	540										295	23	249	23	324	289	12																	90	0,33
FG 502 N4A	112 M2	575	715	800	335	297	83	78	450	335	450	310	23	264	23	324	289	12	254	292	324	8	10		205	146	241	182	275	216	1-112	1-112	8	12	96	0,33
FG 501 N4A	112 M2	575										310	23	264	23	324	289	12																	97	0,38
FG 501 N4A	132 SA2	600										360	23	314	23	372	337	12																	110	0,38
FG 562 N4A	132 SA2	650										360	23	314	23	372	337	12																	130	0,55
FG 562 N4A	132 SB2	650	805	890	375	337	92	87	500	375	500	360	23	314	23	372	337	12	285	332	365	8	10		229	164	265	200	299	234	1-112	1-112	8	12	136	0,55
FG 561 N4A	132 SB2	650										360	23	314	23	372	337	12																	138	0,68
FG 561 N4A	132 MB2	685										360	23	314	23	372	337	12																	146	0,68
FG 632 N4A	132 MB2	700										360	23	314	23	372	337	12																	168	0,9
FG 632 N4A	160 MR2	785	910	1000	425	381	104	98	560	425	560	470	28	414	28	440	395	14	320	366	400	8	10		256	183	292	219	326	253	1-112	2-112	10	12	196	0,9
FG 631 N4A	160 MR2	785										470	28	414	28	440	395	14																	199	1,05
FG 631 N4A	160 M2	785										470	28	414	28	440	395	14																	201	1,05
FG 712 N4A	160 L2	805										470	28	414	28	440	395	14																	250	1,68
FG 712 N4A	180 M2	845	1015	1120	475	426	115	109	630	475	630	540	33	474	33	488	434	17	360	405	440	8	10	M8x25	288	205	332	249	368	285	1-125	2-125	10	12	272	1,68
FG 711 N4A	180 M2	845										540	33	474	33	488	434	17																	276	2
FG 711 N4A	200 LR2	975										552	80	433	39	568	506	19																	392	2
FG 802 N4A	200 LR2	1020										575	80	456	39	568	506	19																	428	2,8
FG 802 N4A	200 L2	1020	1140	1260	530	481	127	121	710	530	710	575	80	456	39	568	506	19	405	448	485	12	10		322	229	366	273	402	309	1-125	2-125	10	12	439	2,8
FG 801 N4A	200 L2	1020										575	80	456	39	568	506	19																	444	3,5
FG 801 N4A	225 M2	1045										615	80	496	39	616	556	19																	488	3,5
FG 902 N4A	250M2	1100										600	90	466	44	676	604	19																	706	4,3
FG 902 N4A	280 S2	1210	1285	1420	600	542	144	135	800	600	800	690	100	540	50	770	690	21	455	497	535	12	10		361	256	405	300	441	336	1-125	2-125	10	12	806	4,3
FG 901 N4A	280 S2	1210										690	100	540	50	770	690	21																	812	4,8
FG 901 N4A	280 M2	1210										690	100	540	50	770	690	21																	845	4,8
FG 1002 N4A	280 M2	1240										690	100	540	50	770	690	21																	924	8
FG 1002 N4A	315 S2	1330	1430	1590	670	607	160	152	900	670	900	800	110	635	55	850	760	21	505	551	585	12	10		404	288	448	332	484	368	2-125	3-125	14	12	1083	8
FG 1001 N4A	315 S2	1330										800	110	635	55	850	760	21																	1090	9,5
FG 1001 N4A	315 M2	1330										800	110	635	55	850	760	21																	1117	9,5

Peso ventilatore in kg (completo di motore)
Fan weight in kg (including motor)
Poids du ventilateur en kg (complet avec moteur)
Ventilatorgewicht in kg (mit Motor)

Tabella non impegnativa
The above data are unbinding
Tableau sans engagement
Unverbindliche Tabelle

*** Per la grandezza 711 per i motori grandezza 250 la quota aumenta di 100mm**
For fans size 711 for motors size 250 the measure increases of 100 mm

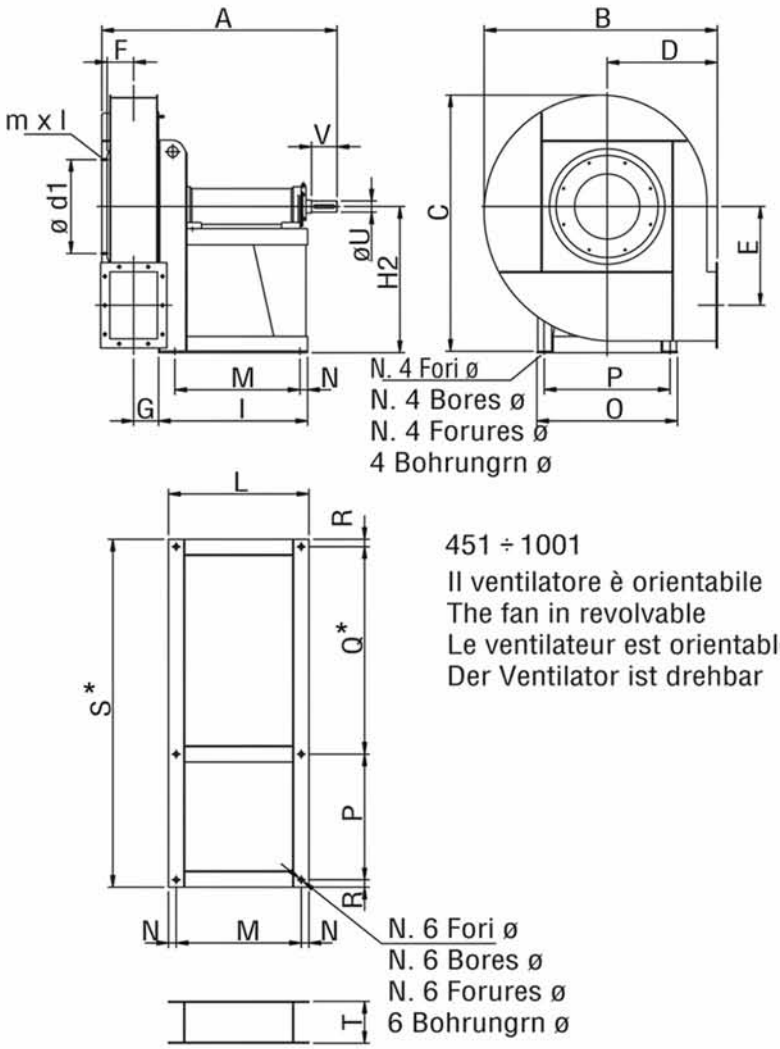

451 ÷ 1001
Il ventilatore è orientabile
The fan in revolvable
Le ventilateur est orientable
Der Ventilator ist drehbar

Tipo/Type/Typ Ventilatore / Fan / Ventilateur / Ventilator	Ventilatore / Fan / Ventilateur / Ventilator													Basamento / Base / Chassis / Sockel									
	A	B	C	D	E	F	G	G1	H1	H2	H3	H4	H5	I	J	K	L	M	N	O	P	P1	Q	R
FG 451 N1A	760	645	715	300	265	76	70	-	400		300	400		486	-	-	458	412	23	400	355	-	661	22
FG 501 N1A	770	715	800	335	297	83	78	-	450		335	450		483	-	-	463	417	23	400	355	-	721	22
FG 561 N1A	920	805	890	375	337	92	87	-	500		375	500		584	-	-	532	476	28	418	364	-	762	27
FG 631 N1A	935	910	1000	425	381	104	98	-	560		425	560		579	-	-	535	479	28	418	364	-	832	27
FG 711 N1A	1030	1015	1120	475	426	115	109	-	530		475	630		645	-	-	605	539	33	606	542	-	894	32
FG 801 N1A	1075	1140	1260	530	481	127	121	-	600		530	710		669	-	-	614	548	33	646	582	-	954	32
FG 901 N1A	1150	1285	1420	600	542	144	135	-	670		600	800		650	-	-	650	572	39	762	682	-	1038	40
FG 1001 N1A	1300	1430	1590	670	607	160	152	-	750		670	900		710	-	-	710	632	39	862	782	-	1238	40
FG 1121 N1A	1338	1600	1770	750	684	241	-	422	850		750	1000		-	1112	710	-	600	55	-	-	589	1066	45
FG 1251 N1A	1455	1805	1985	850	772	271	-	451	950		850	1120		-	1241	800	-	710	45	-	-	655	1230	45
FG 1401 N1A	1629	2020	2220	950	864	302	-	549	1060		950	1250		-	1419	890	-	780	55	-	-	725	1240	55
FG 1601 N1A	1868	2314	2482	1060	965	342	-	628	1200	1120	1060	1400		-	1655	1047	-	917	65	-	-	820	1195	55
FG 1801 N1A	1972	2586	2767	1180	1090	379	-	692	1330	1250	1180	1550	1400	-	1729	1047	-	917	65	-	-	915	1295	60
FG 2001 N1A	2049	2878	3153	1320	1215	425	-	754	1500	1100	1320	1800	1600	-	1791	1047	-	917	65	-	-	1015	1350	60

Peso ventilatore in kgf
Fan weight in kgf

Poids du ventilateur en kgf
Ventilatorgewicht in kgf

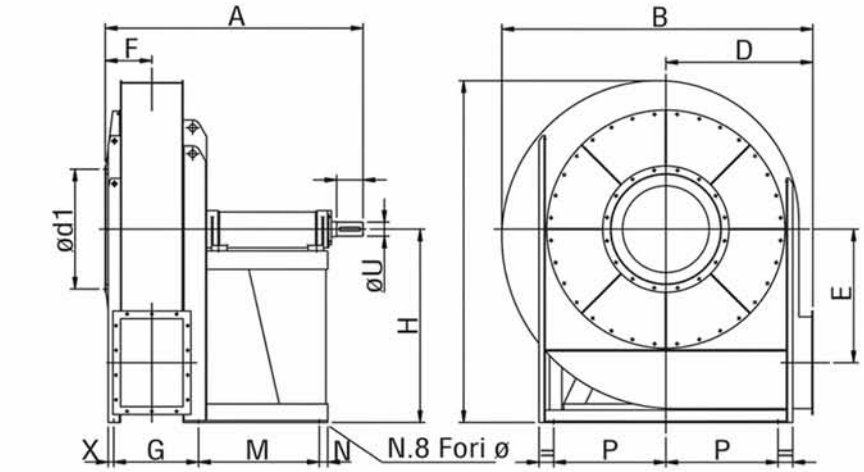

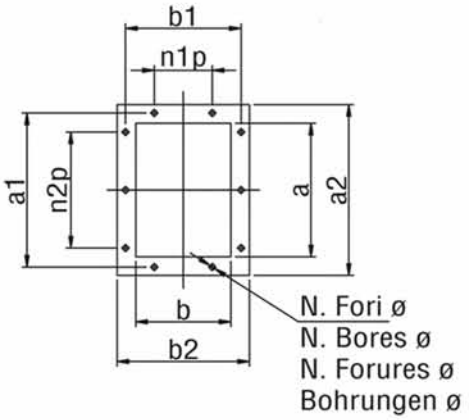

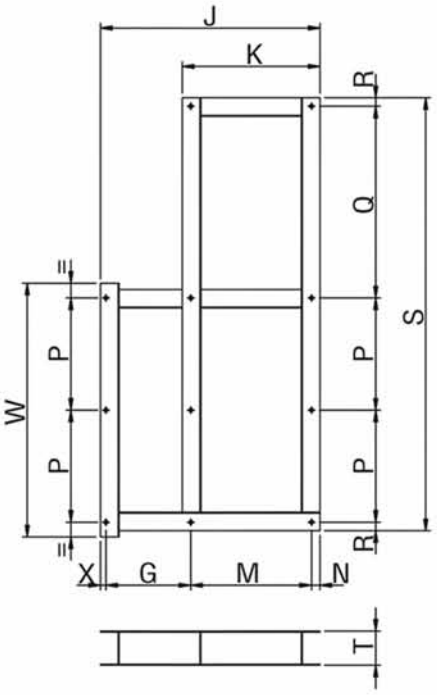

1121 ÷ 2001

Il ventilatore non è orientabile
The fan in not revolvable
Le ventilateur n'est pas orientable
Ventilatorgehause nicht drehbar

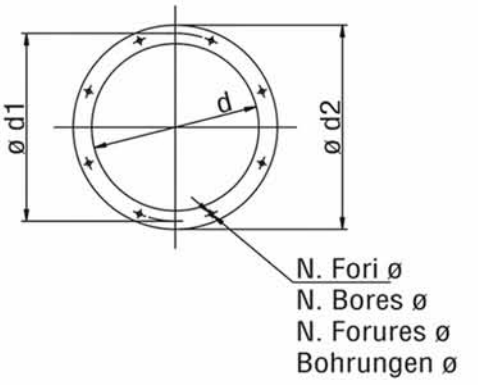

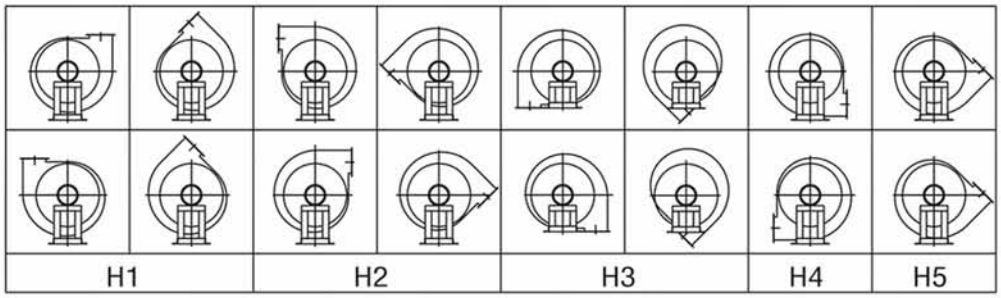

					Peso Weight Poids Gewicht	Albero Shafl Arbre Welle		Flangia aspirante Inlet flange Bride à l'aspiration Flansch saugseitig						Flangia premente Outlet flange Bride en refoulement Fiansch druckseiting									Peso Weight Poids Gewicht	J
S	T	W	X	Ø	Kgf	U	V	d	d1	d2	n°	Ø	mxl	a	b	a1	b1	a2	b2	n1p	n2p	n°	Ø	Kg	Kg·m²
1060	120	-	-	14	33	38	80	228	265	298	8	8	6x20	183	131	219	165	253	201	-	1 - 112	6	12	67	0,28
1120	120	-	-	14	35	38	80	254	292	324	8	10		205	146	241	182	275	216	1 - 112	1 - 112	8	12	85	0,38
1180	160	-	-	17	40	42	110	285	332	365	8	10		229	164	265	200	299	234	1 - 112	1 - 112	8	12	125	0,68
1250	160	-	-	17	45	48	110	320	366	400	8	10		256	183	292	219	326	253	1 - 112	2 - 112	10	12	175	1,1
1500	180	-	-	19	60	48	110	360	405	440	8	10	8x25	288	205	332	249	368	285	1 - 125	2 - 125	10	12	225	2,0
1600	180	-	-	19	70	55	110	405	448	485	12	10		322	229	366	273	402	309	1 - 125	2 - 125	10	12	305	3,5
1800	200	-	-	21	100	65	140	455	497	535	12	10		361	256	405	300	441	336	2 - 125	2 - 125	10	12	475	5,3
2100	220	-	-	21	154	80	170	505	551	585	12	10		404	288	448	332	484	368	2 - 125	3 - 125	14	12	530	9,5
2334	220	1348	35	24	230	80	170	566	629	666	12	10		453	322	497	366	533	402	3 - 125	2 - 125	14	12	755	14
2630	220	1480	35	24	252	90	170	636	698	736	12	10		507	361	551	405	587	441	3 - 125	2 - 125	14	12	1120	23
2800	220	1640	35	24	285	80	170	716	775	816	16	12		569	404	629	464	669	504	3 - 160	2 - 160	14	14	1237	42
2945	220	1850	45	28	335	90	170	806	861	906	16	12	-	638	453	698	513	738	553	3 - 160	2 - 160	14	14	1622	70
3245	250	2070	55	28	385	100	210	906	958	1006	16	12		715	507	775	567	815	607	4 - 160	2 - 160	16	14	2179	111
3500	250	2270	55	28	430	100	210	1007	1067	1107	24	12		801	569	871	639	921	689	3 - 200	2 - 200	14	14	2870	222

Tabella non impegnativa
The above data are unbinding

Tableau sans engagement
Unverbindliche Tabelle

Caratteristiche in premente ventilatori "FG"
Specifications for fans serie "FG" in discharge stage
Caracteristiques des ventilateurs de la serie "FG" (travail en soufflage)
Eigenschaften serie "FG" der ventilatoren druckseitig

Tipo / Type / Typ						V m³/s																														
Ventilatore Fan Ventilateur Ventilator	Motore Motor Moteur Motor	KW ass.	KW inst.	n	dB/A*	0,21	0,23	0,26	0,30	0,33	0,37	0,42	0,47	0,53	0,60	0,67	0,75	0,85	0,95	1,06	1,18	1,32	1,5	1,7	1,9	2,12	2,36	2,65	3	3,35	3,75	4,25	4,75	5,3	6	6,7	7,5
						Pt kgf/m² = da Pa																																
FG 451 N4A	90 L2	2,1	2,2	2850	79	380	380	385	385	390	385	375	365	345																						
FG 502 N4A	100 LA2	2,8	3	2900	80				410	410	415	415	410	405	400																					
FG 502 N4A	112 M2	3,6	4	2910	80				410	410	415	415	410	405	395	380	365	335																		
FG 501 N4A	112 M2	3,8	4	2910	81				470	475	480	480	475	465	450	435																				
FG 501 N4A	132 SA2	4,5	5,5	2890	85				470	475	480	480	475	465	450	435	415	385	355																	
FG 562 N4A	132 SA2	5,3	5,5	2890	86							515	520	525	520	515	510	500	485																	
FG 562 N4A	132 SB2	6,6	7,5	2890	86							515	520	525	520	515	510	500	485	455	425	385														
FG 561 N4A	132 SB2	7	7,5	2890	86							600	605	610	610	605	600	585	570	550																
FG 561 N4A	132 MB2	7,6	9	2900	86							600	605	610	610	605	600	585	570	550	520	480	410													
FG 632 N4A	132 MB2	8,9	9	2900	87										665	670	675	675	670	665	650															
FG 632 N4A	160 MR2	10	11	2930	88										665	670	675	675	670	665	650	630	595	550												
FG 631 N4A	160 MR2	10	11	2930	88										760	765	770	775	775	770	760															
FG 631 N4A	160 M2	14	15	2935	88										760	765	770	775	775	770	760	740	700	660	600											
FG 712 N4A	160 L2	17	18,5	2935	89													855	860	865	865	860	855	840	800											
FG 712 N4A	180 M2	20	22	2940	91													855	860	865	865	860	855	830	800	760	710	650								
FG 711 N4A	180 M2	20	22	2940	92													975	985	990	995	995	990	980	960											
FG 711 N4A	200 LR2	26	30	2960	92													975	985	990	995	995	990	980	960	920	880	800	710							
FG 802 N4A	200 LR2	29	30	2960	93																1105	1110	1115	1120	1110	1090	1070									
FG 802 N4A	200 L2	36	37	2960	93																1105	1110	1115	1120	1110	1090	1070	1040	990	930						
FG 801 N4A	200 L2	36	37	2960	93																1240	1260	1270	1275	1280	1270	1260									
FG 801 N4A	225 M2	44	45	2960	93																1240	1260	1270	1275	1280	1270	1260	1230	1180	1120	1000					
FG 902 N4A	250 M2	54	55	2960	94																			1400	1410	1415	1415	1410	1400	1380						
FG 902 N4A	280 S2	70	75	2960	94																			1400	1410	1415	1415	1410	1400	1380	1320	1260	1180	1080	950	
FG 901 N4A	280 S2	73	75	2960	95																			1585	1600	1610	1615	1620	1610	1600	1560	1490				
FG 901 N4A	280 M2	84	90	2960	95																			1585	1600	1610	1615	1620	1610	1600	1560	1490	1410	1320	1180	1000
FG 1002 N4A	280 M2	88	90	2960	97																						1760	1765	1770	1775	1770	1750				
FG 1002 N4A	315 S2	109	110	2970	97																						1760	1765	1770	1775	1770	1750	1690	1630	1540	1410
FG 1001 N4A	315 S2	108	110	1970	98																						1990	2000	2005	2010	2005	2000	1980			
FG 1001 N4A	315 M2	130	132	2970	98																						1910	2000	2005	2010	2005	2000	1980	1910	1820	1710	1580

N.B.: Con potenze oltre 110÷132 kW è consigliabile l'esecuzione 8 (accoppiamento a giunto)
For motor power more than 110÷132 kW we recommend arrangement 8 (flexible coupling)
Pour les puissances de plus de 110÷132 kW nous conseillons agencement 8 (accouplement par joint)
Ab Motorleistung 110÷132 kW raten wir zu Antrieb über Kupplung

Tolleranza sulla rumorosità + 3 dB
Noise level tolerance + 3 dB

Tolérance sur niveau sonore + 3 dB
Toleranz Schallpegel + 3 dB

* Tubazione solo in premente
Piping only on discharge side

Raccordé uniquement au refoulement
Rohrleitung nur in druckseitig

Tolleranza sulla portata ± 5%
Capacity tolerance ± 5%

Tolérance sur le débit ± 5%
Fördertoleranz ± 5%

FERRARI
Fan Technology

Caratteristiche in aspirante ventilatori "FG"
Specifications for fans serie "FG" in suction stage
Caractéristiques des ventilateurs de la serie "FG" (travail en aspiration)
Eigenschaften serie "FG" der ventilatoren saugseitig

Tipo / Type / Typ						V m³/s																															
Ventilatore Fan Ventilateur Ventilator	Motore Motor Moteur Motor	KW ass.	KW inst.	n	dB/A*	0,23	0,26	0,30	0,33	0,37	0,42	0,47	0,53	0,60	0,67	0,75	0,85	0,95	1,06	1,18	1,32	1,5	1,7	1,9	2,12	2,36	2,65	3	3,35	3,75	4,25	4,75	5,3	6	6,7	7,5	8,5
						Pt kgf/m² ≈ da Pa																																	
FG 451 N4A	90 L2	2,1	2,2	2850	81	330	335	335	340	340	335	330	320	290																							
FG 502 N4A	100 LA2	2,8	3	2900	82				360	365	370	365	360	350	340																						
FG 502 N4A	112 M2	3,4	4	2910	82				360	365	370	365	360	350	340	330	310	280																		
FG 501 N4A	112 M2	3,9	4	2910	83				400	405	410	415	410	400	390																						
FG 501 N4A	132 SA2	4,2	5,5	2890	86				400	405	410	415	410	400	390	375	350	320	290																		
FG 562 N4A	132 SA2	5	5,5	2890	87							460	465	470	465	460	450	430																			
FG 562 N4A	132 SB2	6,5	7,5	2890	87							460	465	470	465	460	450	430	410	385	355																
FG 561 N4A	132 SB2	6,1	7,5	2890	88							510	515	520	525	520	510	500																			
FG 561 N4A	132 MB2	8	9	2900	88							510	515	520	525	520	510	500	480	450	410	355															
FG 632 N4A	132 MB2	8	9	2900	89										600	605	610	610	600	590																	
FG 632 N4A	160 MR2	10	11	2930	89										600	605	610	610	600	590	570	540	500	450													
FG 631 N4A	160 MR2	10	11	2930	91										665	670	675	680	680	670	650	620															
FG 631 N4A	160 M2	14	15	2935	91										665	670	675	680	680	670	650	620	580	540	480												
FG 712 N4A	160 L2	17	18,5	2935	91													765	770	775	770	760	745	720													
FG 712 N4A	180 M2	21	22	2940	93													765	770	775	770	760	745	720	690	650	590										
FG 711 N4A	180 M2	21,6	22	2940	93													855	860	865	870	870	860	850													
FG 711 N4A	200 LR2	25,8	30	2960	93													855	860	865	870	870	860	850	810	760	700	630									
FG 802 N4A	200 LR2	29	30	2960	94																985	990	995	990	985	965	935	890									
FG 802 N4A	200 L2	36	37	2960	94																985	990	995	990	985	965	935	890	830	760	670						
FG 801 N4A	200 L2	36	37	2960	95																1105	1110	1115	1120	1120	1110	1090	1050	980								
FG 801 N4A	225 M2	44	45	2960	95																1105	1110	1115	1120	1120	1110	1090	1050	980	900	840	700					
FG 902 N4A	250 M2	53	55	2960	97																			1235	1240	1245	1250	1240	1210	1180	1130						
FG 902 N4A	280 S2	65	75	2960	97																			1235	1240	1245	1250	1240	1210	1180	1130	1060	980	850			
FG 901 N4A	280 S2	60	75	2960	98																			1400	1405	1410	1415	1410	1400	1380							
FG 901 N4A	280 M2	80	90	2960	98																			1400	1405	1410	1415	1410	1400	1380	1360	1280	1180	900			
FG 1002 N4A	280 M2	89	90	2960	99																						1565	1570	1575	1580	1570	1520	1470				
FG 1002 N4A	315 S2	107	110	2970	99																						1565	1570	1575	1580	1570	1520	1470	1400	1310	1200	1000
FG 1001 N4A	315 S2	107	110	2970	100																						1750	1760	1765	1770	1760	1740	1700	1610			
FG 1001 N4A	315 M2	130	132	2970	100																						1750	1760	1765	1770	1760	1740	1700	1610	1520	1410	1250

N.B.: Con potenze oltre 110÷132 kW è consigliabile l'esecuzione 8 (accoppiamento a giunto)
For motor power more than 110÷132 kW we recommend arrangement 8 (flexible coupling)
Pour les puissances de plus de 110÷132 kW nous conseillons agencement 8 (accouplement par joint)
Ab Motorleistung 110÷132 kW raten wir zu Antrieb über Kupplung

Tolleranza sulla rumorosità + 3 dB
Noise level tolerance + 3 dB

Tolérance sur niveau sonore + 3 dB
Toleranz Schallpegel + 3 dB

* Tubazione solo in aspirante
Piping only on inlet side

Raccordé uniquement a l'aspiration
Rohrleitung nur in saugseitig

Tolleranza sulla portata ± 5%
Capacity tolerance ± 5%

Tolérance sur le débit ± 5%
Fördertoleranz ± 5%

Caratteristiche in premente del ventilatore tipo
Specifications for fan type in discharge stage
Caracteristiques des ventilateurs type (travail en souflage)
Eigenschaften des ventilators typ druckseitig

FG 451 N1A

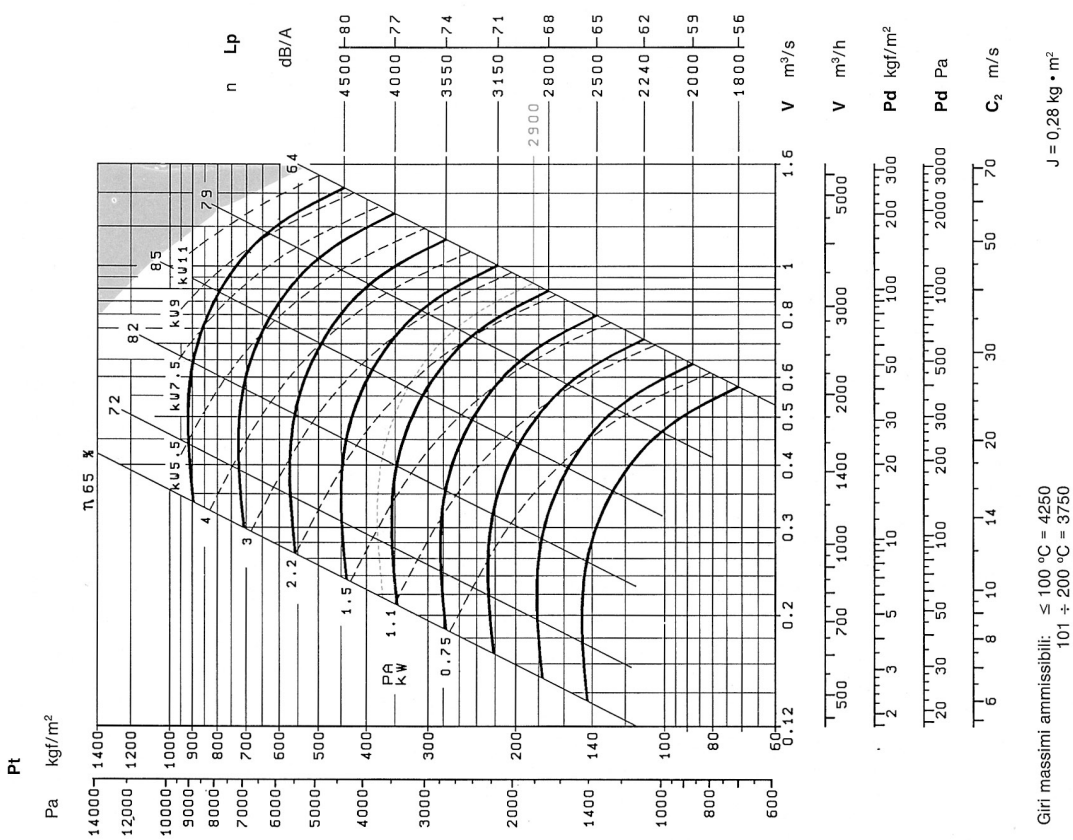

Giri massimi ammissibili: ≤ 100 °C = 4250
101 ÷ 200 °C = 3750
201 ÷ 300 °C = 3350

J = 0,28 kg • m²

Tolleranza sulla rumorosità + 3 dB
Noise level tolerance + 3 dB
Tolérance sur niveau sonore + 3 dB
Toleranz Schallpegel + 3 dB

kW assorbiti ventilatore tolleranza ± 3%
kW consumed fan tolerance ± 3%
Tolérance sur Pabs kW ± 3%
Toleranz für Wellenleistung ± 3%

FG 501 N1A

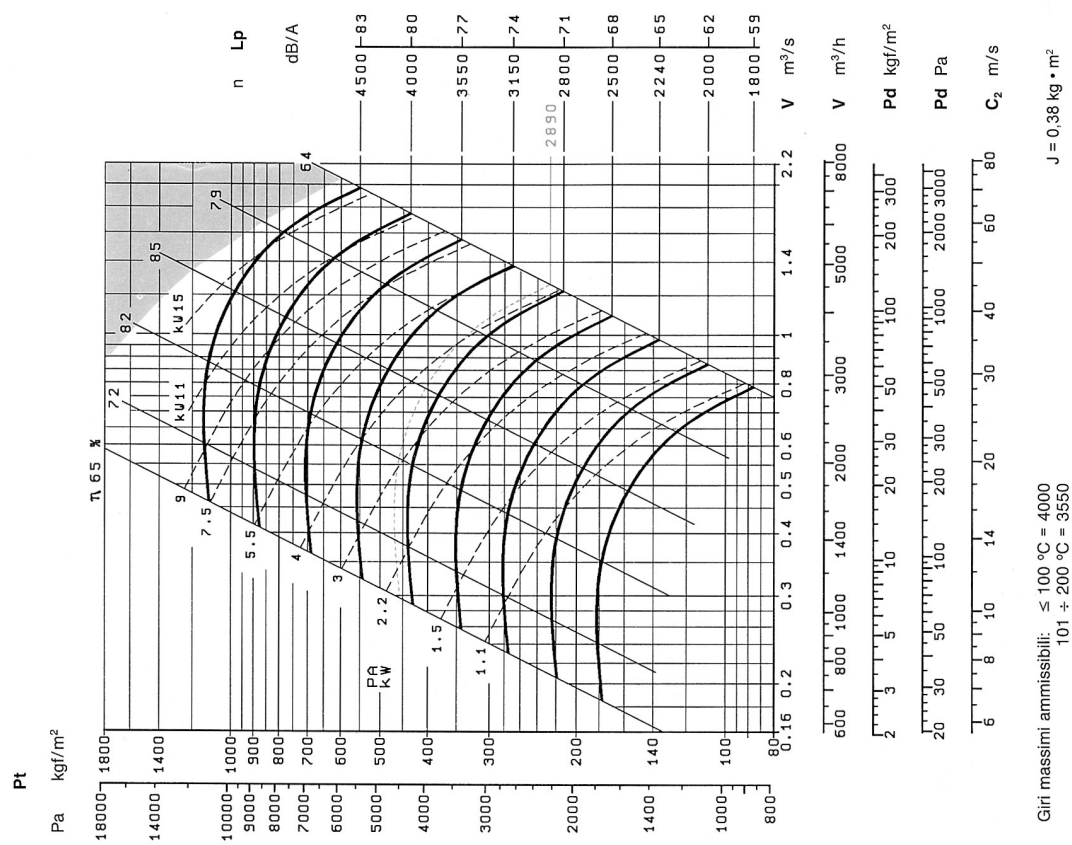

Giri massimi ammissibili: ≤ 100 °C = 4000
101 ÷ 200 °C = 3550
201 ÷ 300 °C = 3150

J = 0,38 kg • m²

Tolleranza sulla rumorosità + 3 dB
Noise level tolerance + 3 dB
Tolérance sur niveau sonore + 3 dB
Toleranz Schallpegel + 3 dB

kW assorbiti ventilatore tolleranza ± 3%
kW consumed fan tolerance ± 3%
Tolérance sur Pabs kW ± 3%
Toleranz für Wellenleistung ± 3%

FERRARI Fan Technology

Caratteristiche in premente del ventilatore tipo
Specifications for fan type in discharge stage
Caracteristiques des ventilateurs type (travail en souflage)
Eigenschaften des ventilators typ druckseitig

FG 561 N1A

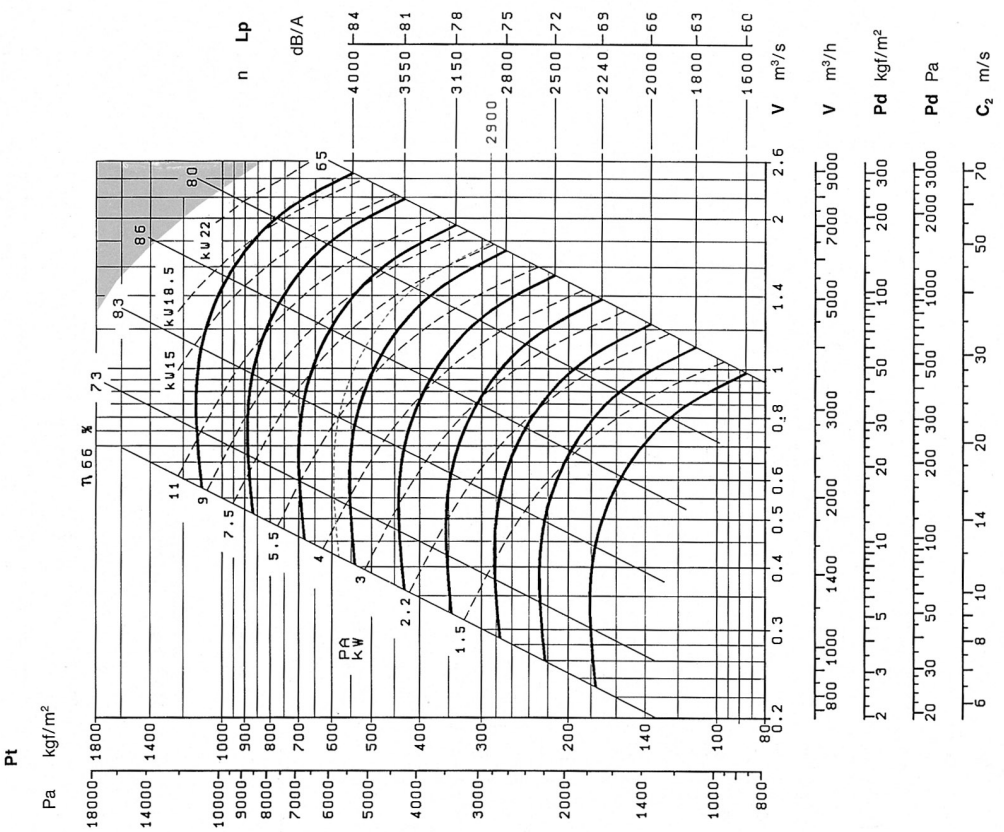

Giri massimi ammissibili: ≤ 100 °C = 3750
101 ÷ 200 °C = 3350
201 ÷ 300 °C = 3000

J = 0,68 kg • m²

Tolleranza sulla rumorosità + 3 dB
Noise level tolerance + 3 dB
Tolérance sur niveau sonore + 3 dB
Toleranz Schallpegel + 3 dB

kW assorbiti ventilatore tolleranza ± 3%
kW consumed fan tolerance ± 3%
Tolérance sur Pabs kW ± 3%
Toleranz für Wellenleistung ± 3%

FG 631 N1A

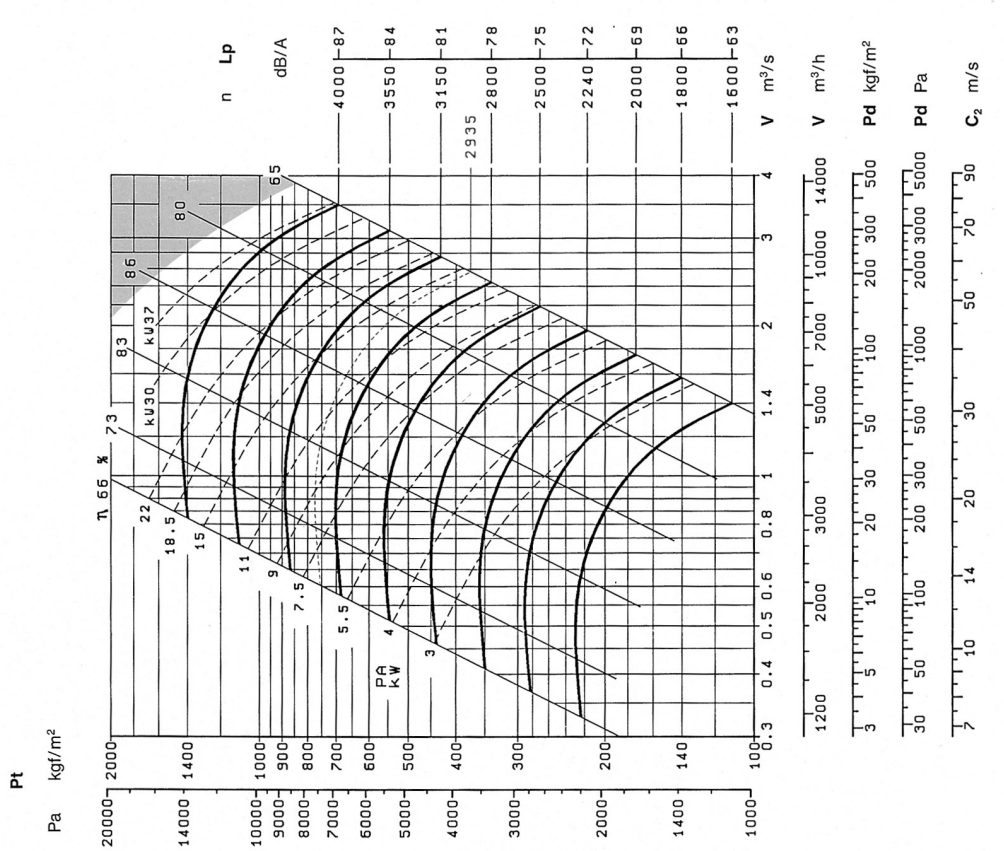

Giri massimi ammissibili: ≤ 100 °C = 3550
101 ÷ 200 °C = 3150
201 ÷ 300 °C = 2800

J = 1,1 kg • m²

Tolleranza sulla rumorosità + 3 dB
Noise level tolerance + 3 dB
Tolérance sur niveau sonore + 3 dB
Toleranz Schallpegel + 3 dB

kW assorbiti ventilatore tolleranza ± 3%
kW consumed fan tolerance ± 3%
Tolérance sur Pabs kW ± 3%
Toleranz für Wellenleistung ± 3%

Caratteristiche in premente del ventilatore tipo
Specifications for fan type in discharge stage
Caracteristiques des ventilateurs type (travail en souflage)
Eigenschaften des ventilators typ druckseitig

FG 711 N1A

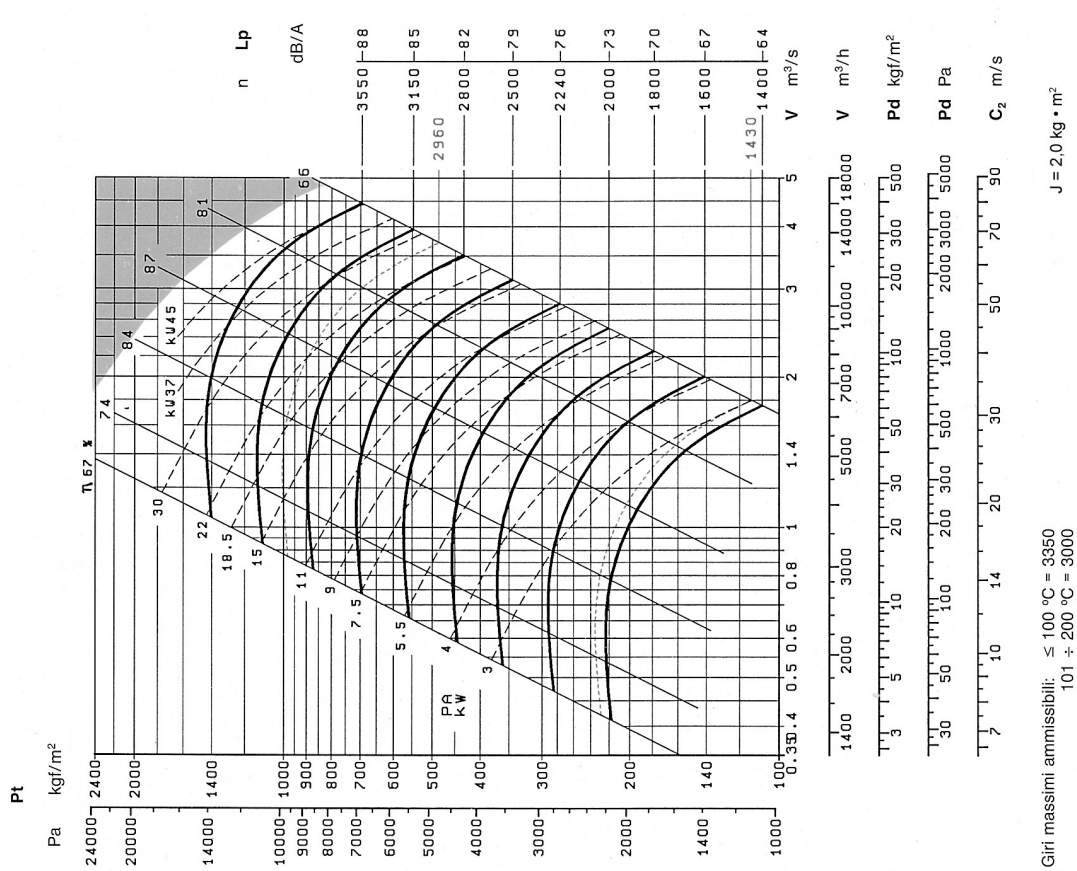

Giri massimi ammissibili: ≤ 100 °C = 3350
101 ÷ 200 °C = 3000
201 ÷ 300 °C = 2650

J = 2,0 kg • m²

Tolleranza sulla rumorosità + 3 dB
Noise level tolerance + 3 dB
Tolérance sur niveau sonore + 3 dB
Toleranz Schallpegel + 3 dB

kW assorbiti ventilatore tolleranza ± 3%
kW consumed fan tolerance ± 3%
Tolérance sur Pabs kW ± 3%
Toleranz für Wellenleistung ± 3%

FG 801 N1A

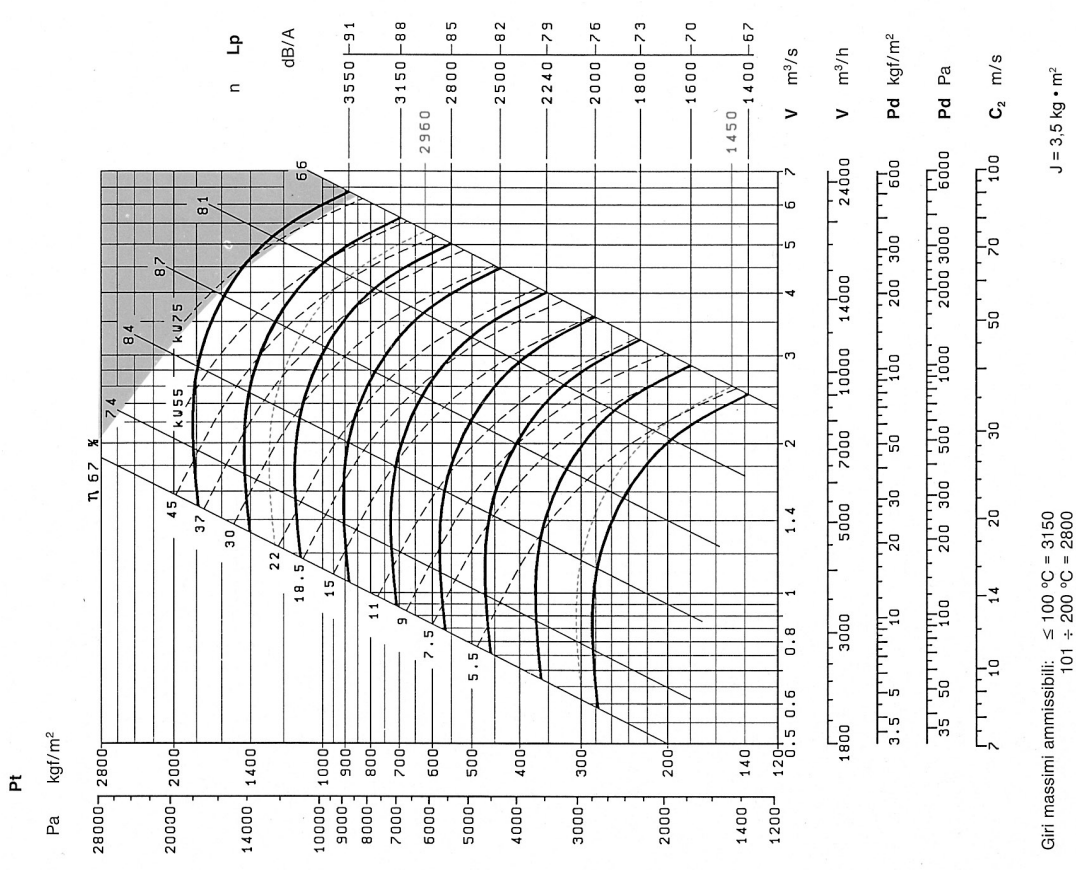

Giri massimi ammissibili: ≤ 100 °C = 3150
101 ÷ 200 °C = 2800
201 ÷ 300 °C = 2500

J = 3,5 kg • m²

Tolleranza sulla rumorosità + 3 dB
Noise level tolerance + 3 dB
Tolérance sur niveau sonore + 3 dB
Toleranz Schallpegel + 3 dB

kW assorbiti ventilatore tolleranza ± 3%
kW consumed fan tolerance ± 3%
Tolérance sur Pabs kW ± 3%
Toleranz für Wellenleistung ± 3%

FG 901 N1A

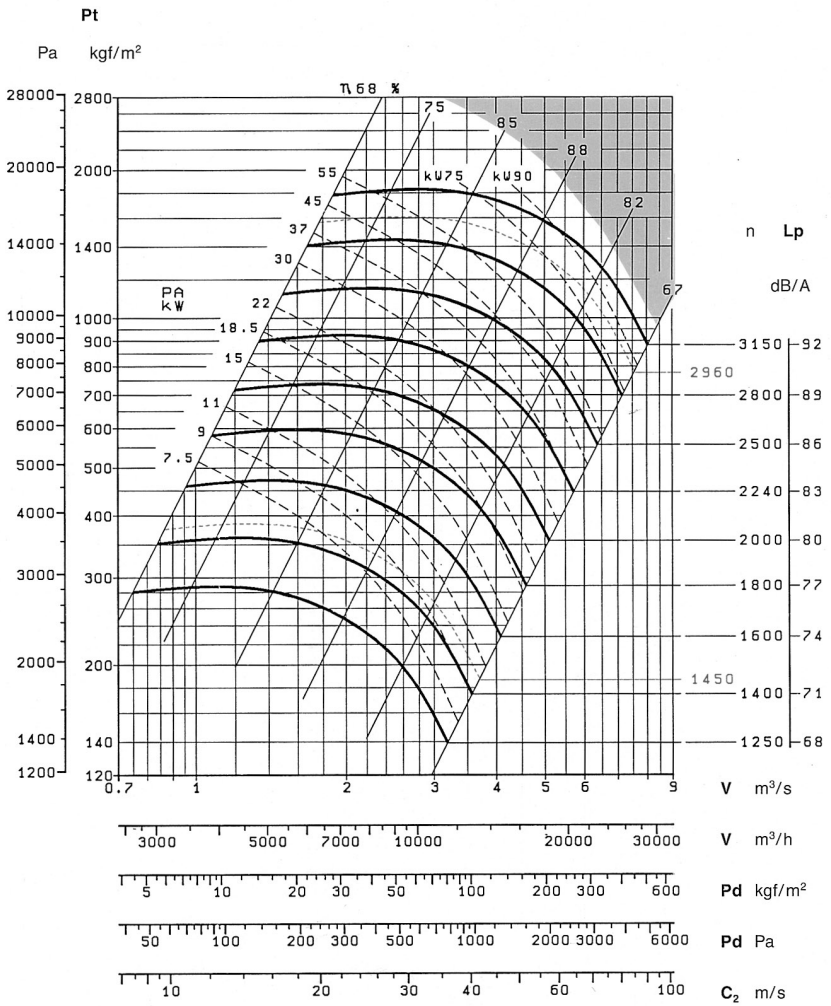

Giri massimi ammissibili: ≤ 100 °C = 3000
101 ÷ 200 °C = 2650
201 ÷ 300 °C = 2360

J = 5,3 kg • m²

Tolleranza sulla rumorosità + 3 dB
Noise level tolerance + 3 dB
Tolérance sur niveau sonore + 3 dB
Toleranz Schallpegel + 3 dB

kW assorbiti ventilatore tolleranza ± 3%
kW consumed fan tolerance ± 3%
Tolérance sur Pabs kW ± 3%
Toleranz für Wellenleistung ± 3%

FG 1001 N1A

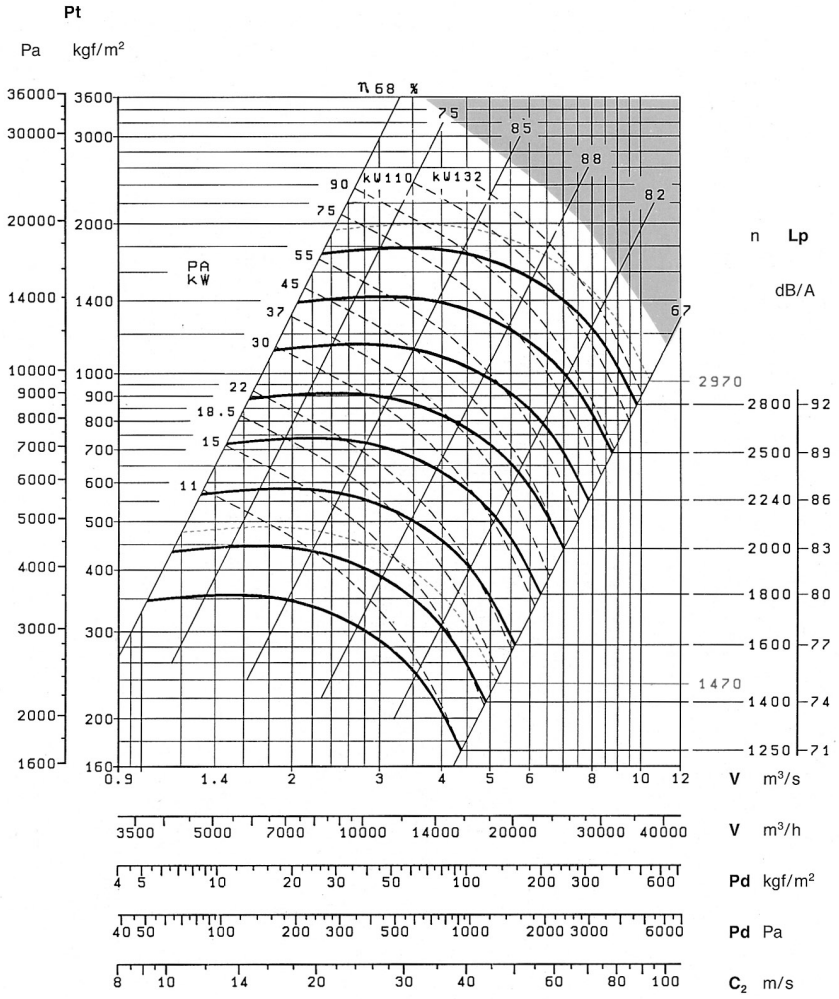

Giri massimi ammissibili: ≤ 100 °C = 2800
101 ÷ 200 °C = 2500
201 ÷ 300 °C = 2240

J = 9,5 kg • m²

Tolleranza sulla rumorosità + 3 dB
Noise level tolerance + 3 dB
Tolérance sur niveau sonore + 3 dB
Toleranz Schallpegel + 3 dB

kW assorbiti ventilatore tolleranza ± 3%
kW consumed fan tolerance ± 3%
Tolérance sur Pabs kW ± 3%
Toleranz für Wellenleistung ± 3%

Caratteristiche in premente del ventilatore tipo
Specifications for fan type in discharge stage
Caracteristiques des ventilateurs type (travail en souflage)
Eigenschaften des ventilators typ druckseitig

FG 1251 N1A

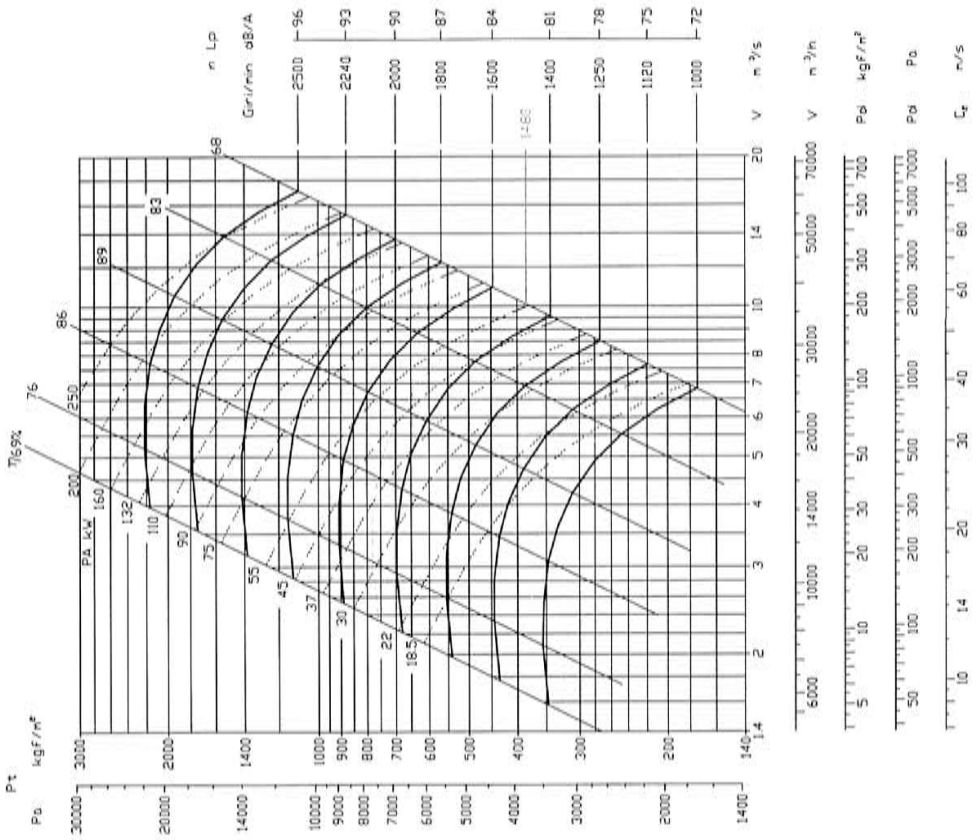

Giri massimi ammissibili: ≤ 100 °C = 2360
101 ÷ 200 °C = 2120
201 ÷ 300 °C = 1900

J = 23 kg • m²

Tolleranza sulla rumorosità + 3 dB
Noise level tolerance + 3 dB
Tolérance sur niveau sonore + 3 dB
Toleranz Schallpegel + 3 dB

kW assorbiti ventilatore tolleranza ± 3%
kW consumed fan tolerance ± 3%
Tolérance sur Pabs kW ± 3%
Toleranz für Wellenleistung ± 3%

FG 1121 N1A

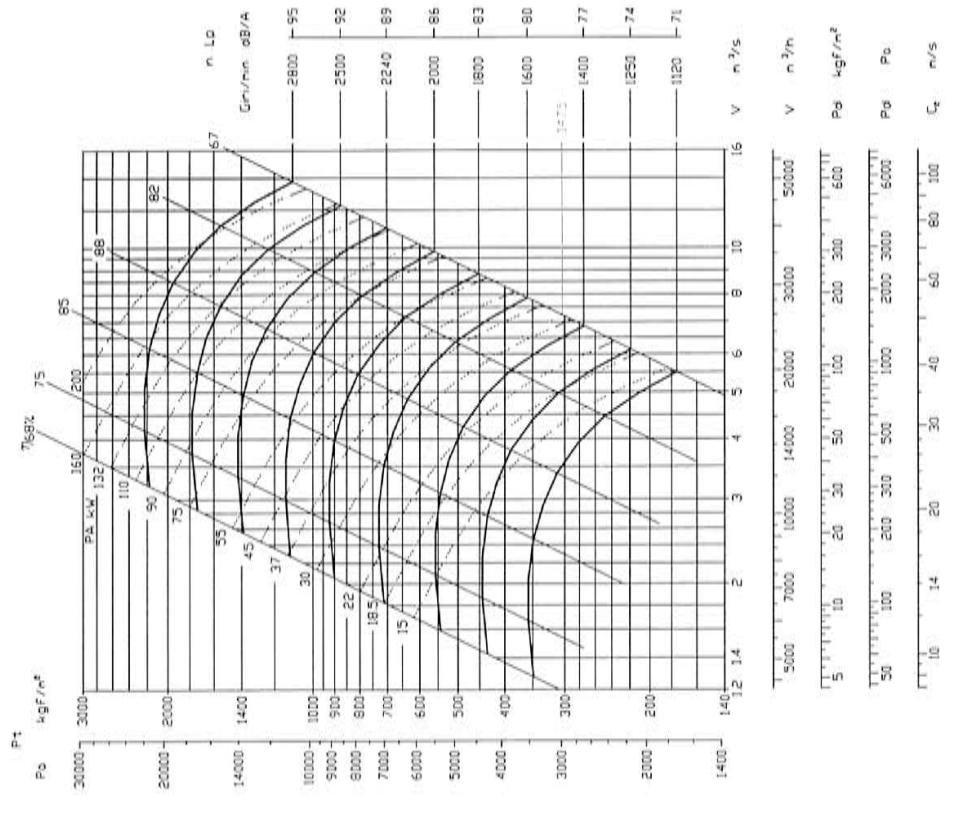

Giri massimi ammissibili: ≤ 100 °C = 2650
101 ÷ 200 °C = 2360
201 ÷ 300 °C = 2120

J = 14 kg • m²

Tolleranza sulla rumorosità + 3 dB
Noise level tolerance + 3 dB
Tolérance sur niveau sonore + 3 dB
Toleranz Schallpegel + 3 dB

kW assorbiti ventilatore tolleranza ± 3%
kW consumed fan tolerance ± 3%
Tolérance sur Pabs kW ± 3%
Toleranz für Wellenleistung ± 3%

Caratteristiche in premente del ventilatore tipo
Specifications for fan type in discharge stage
Caracteristiques des ventilateurs type (travail en souflage)
Eigenschaften des ventilators typ druckseitig

FG 1601 N1A

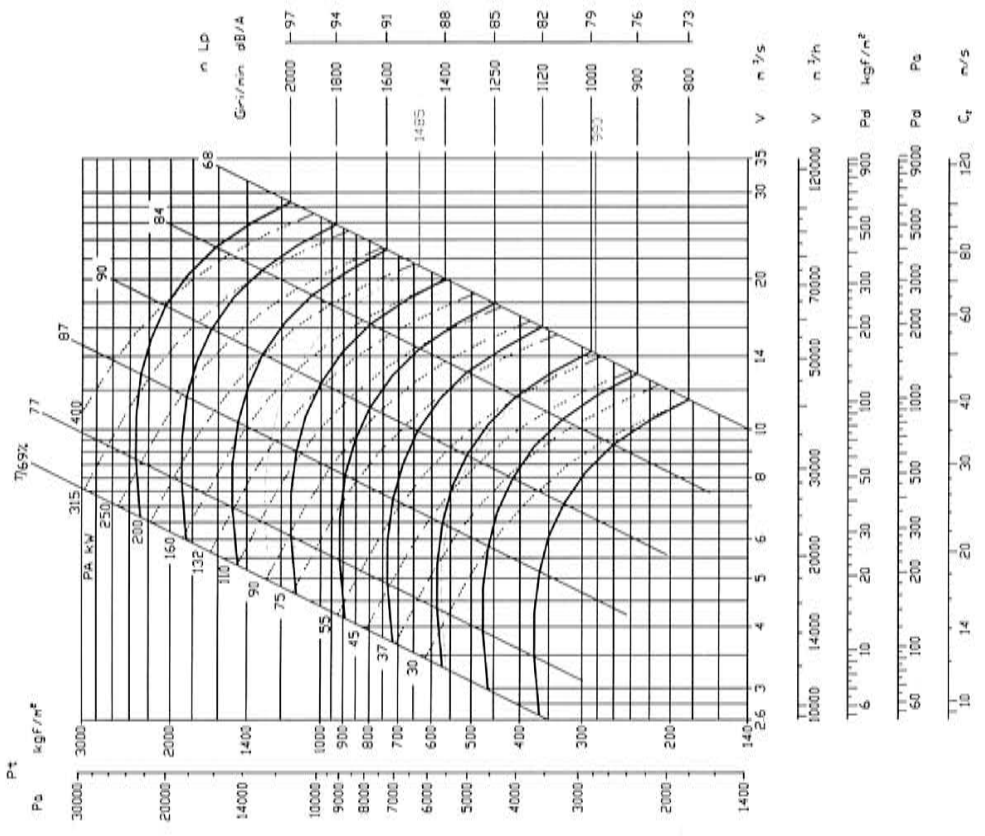

Giri massimi ammissibili: ≤ 100 °C = 1900
101 ÷ 200 °C = 1700
201 ÷ 300 °C = 1500

J = 70 kg • m²

Tolleranza sulla rumorosità + 3 dB
Noise level tolerance - 3 dB
Tolérance sur niveau sonore - 3 dB
Toleranz Schallpegel + 3 dB

kW assorbiti ventilatore tolleranza ± 3%
kW consumed fan tolerance ± 3%
Tolérance sur Pabs kW ± 3%
Toleranz für Wellenleistung ± 3%

FG 1401 N1A

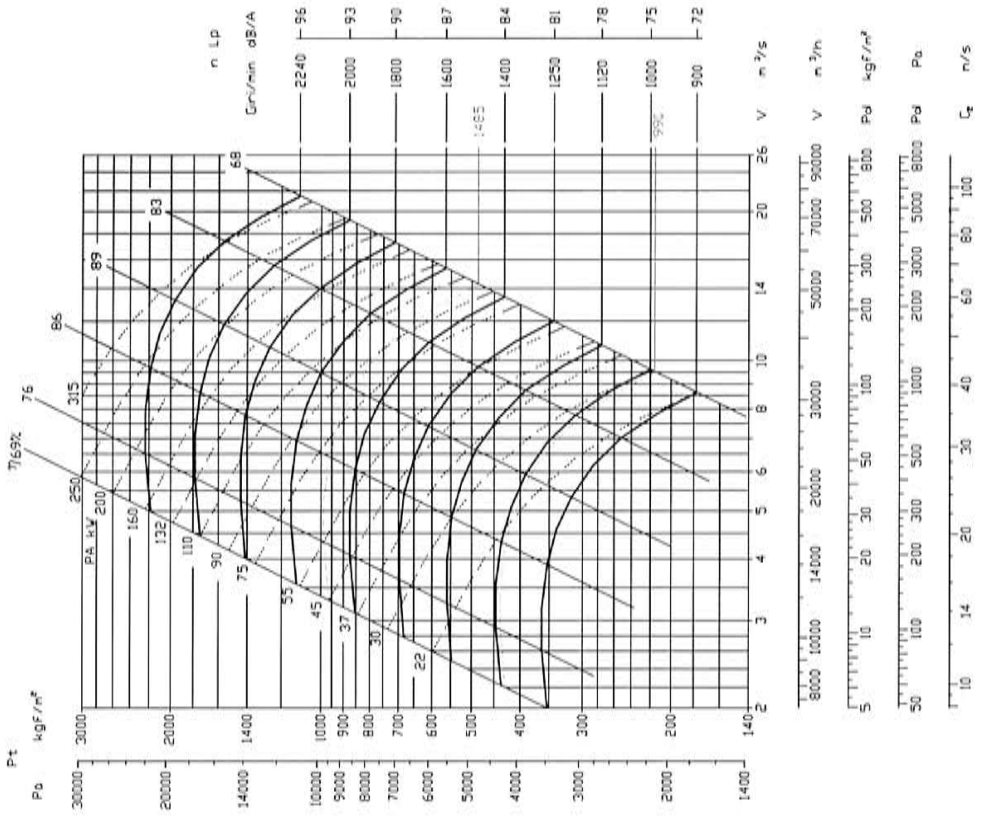

Giri massimi ammissibili: ≤ 100 °C = 2120
101 ÷ 200 °C = 1900
201 ÷ 300 °C = 1700

J = 42 kg • m²

Tolleranza sulla rumorosità + 3 dB
Noise level tolerance + 3 dB
Tolérance sur niveau sonore + 3 dB
Toleranz Schallpegel + 3 dB

kW assorbiti ventilatore tolleranza ± 3%
kW consumed fan tolerance ± 3%
Tolérance sur Pabs kW ± 3%
Toleranz für Wellenleistung ± 3%

Caratteristiche in premente del ventilatore tipo
Specifications for fan type in discharge stage
Caracteristiques des ventilateurs type (travail en souflage)
Eigenschaften des ventilators typ druckseitig

FG 2001 N1A

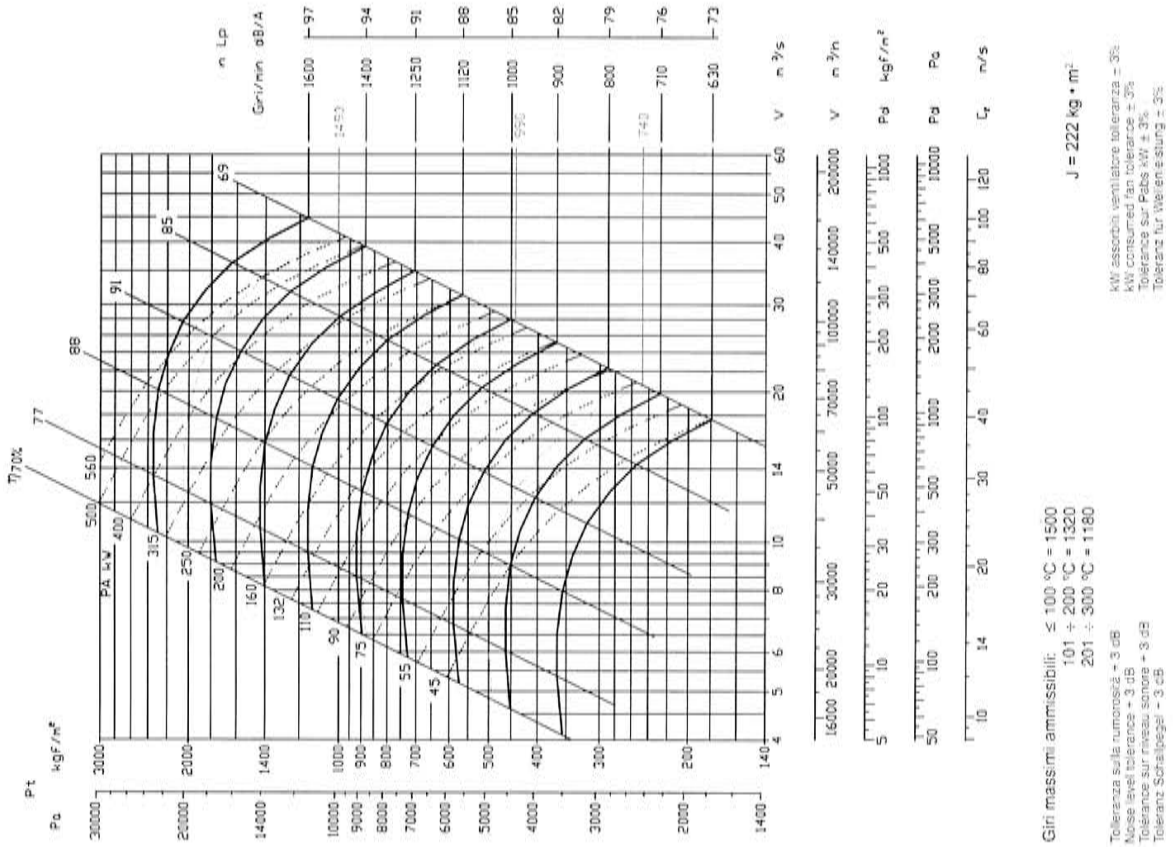

FG 1801 N1A

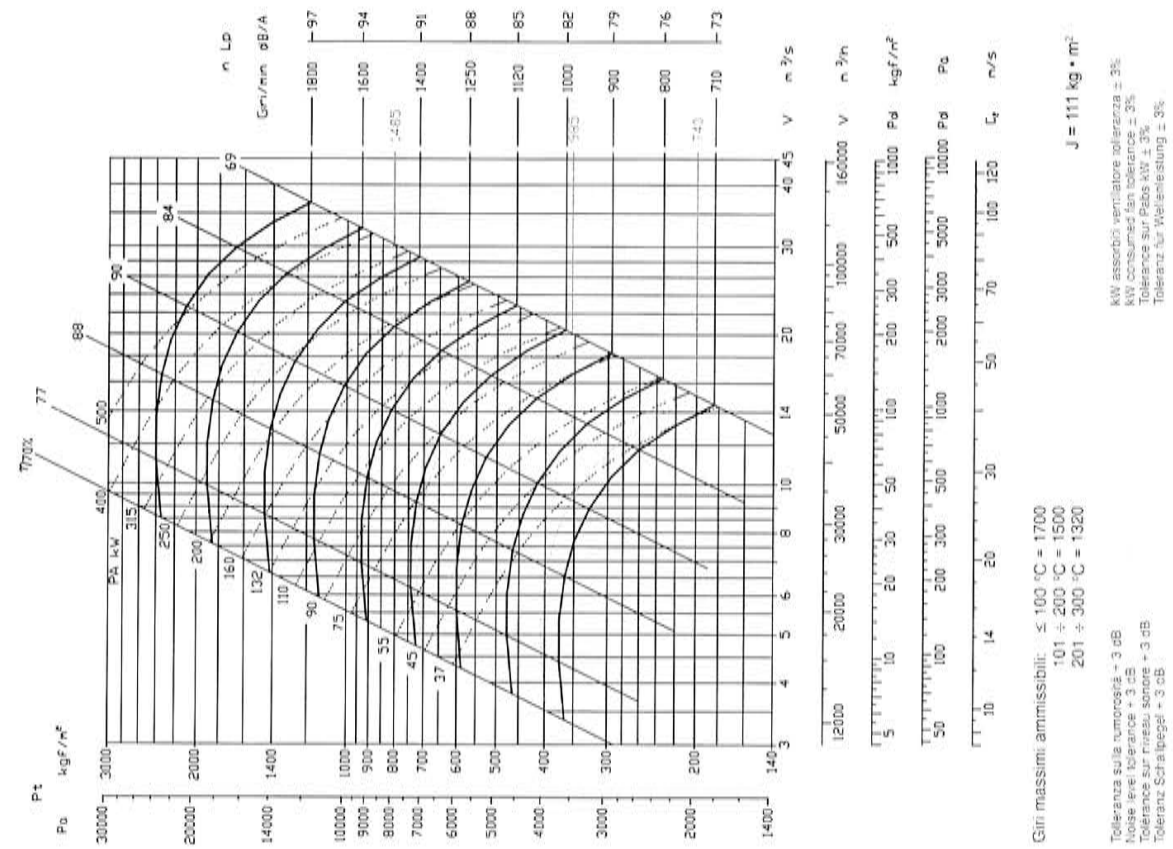

FERRARI Fan Technology

Ammortizzatori antivibranti
Vibration dampers
Amortisseurs de vibration
Schwingungsdämpfer

AMMORTIZZATORI ANTIVIBRANTI
Impiego: montati sotto ai piedi di sostegno impediscono la trasmissione di vibrazioni e rumori alle strutture.
Sono in metallo-gomma speciale: temperatura d'esercizio - 20°C + 80°C

VIBRATION DAMPERS
Use: they are used to avoid the transmission of noise and vibrations. They are of special metal-rubber. Working temperature - 20°C + 80°C.

AMORTISSEURS DE VIBRATION
Utilisation: sont installées sous les supports et servent à éviter la trasmission de vibrations et de bruit; en matériel spécial. Température d'exercise: - 20°C + 80°C.

SCHWINGUNGSDÄMPFER
Anwendung: sie werden unter den Füßen angebracht und verhindern eine Übertragung von Schwingungen und Körperschall. Sie sind aus besonderem Metall-Gummi-Material. Betriebstemperatur: -20°C + 80°C.

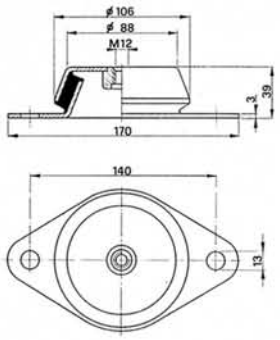

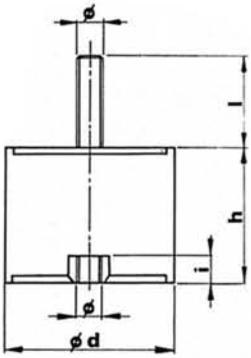

Tipo Type Typ	Carico x 4 supporti Load for 4 supports Charge pour 4 supports Tragkraft von 4 Füßen kgf	d	h	Ø	l	i	Peso Weight Poids Gewicht kgf
AM 20	11÷40	20	20	M6	15	5	0,1
AM 25	41÷80	25	20	M6	18	5	0,2
AM 30	81÷140	30	30	M8	20	6	0,3
AM 40	141÷224	40	30	M8	23	6	0,4
AM 50	225÷315	50	40	M10	28	7	0,5
AM 75	316÷630	75	50	M12	37	10	0,6

Tipo Type Typ	Carico x 4 supporti Load for 4 supports Charge pour 4 supports Tragkraft von 4 Füßen kgf	Peso Weight Poids Gewicht kgf
AZ 39	631÷1250	1,2

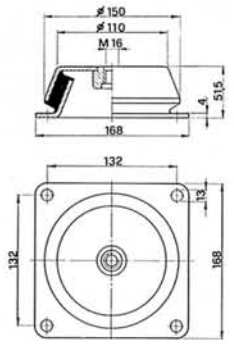

Tipo Type Typ	Carico x 4 supporti Load for 4 supports Charge pour 4 supports Tragkraft von 4 Füßen kgf	Peso Weight Poids Gewicht kgf
AZ 51	1251÷2500	2,5

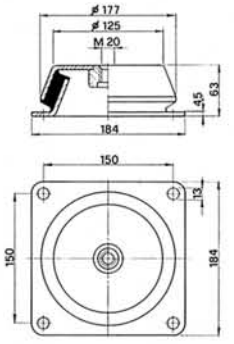

Tipo Type Typ	Carico x 4 supporti Load for 4 supports Charge pour 4 supports Tragkraft von 4 Füßen kgf	Peso Weight Poids Gewicht kgf
AZ 63	2501÷5000	5

AMMORTIZZATORI PER VENTILATORI serie FG/N (indicativi) — **AMORTISSEURS POUR VENTILATEURS série FG/N (indicatif)**

VIBRATION DAMPERS FOR FANS series FG/N (indicatives) — **SCHWINGUNGSDAMPFER FUR VENTILATOREN typ FG/N (Uberblick)**

Tipo Type Type	Esecuzione 4 Exécution 4 Arrangement 4 Ausfuhrung 4	Esecuzione 9 Exécution 9 Arrangement 9 Ausfuhrung 9	Esecuzione 12 Exécution 12 Arrangement 12 Ausfuhrung 12
451	4 puffer AM 25 - 25 x 20	4 puffer AM 30 - 30 x 30	4 puffer AM 40 - 40 x 30
501/2	4 puffer AM 30 - 30 x 30	4 puffer AM 40 - 40 x 30	4 puffer AM 50 - 50 x 40
561/2	4 puffer AM 40 - 40 x 30	4 puffer AM 50 - 50 x 40	4 puffer AM 50 - 50 x 40
631/2	4 puffer AM 50 - 50 x 40	4 puffer AM 50 - 50 x 40	4 puffer AM 75 - 75 x 50
711/2	4 puffer AM 75 - 75 x 50	4 puffer AM 75 - 75 x 50	4 puffer AM 75 - 75 x 50
801/2	4 puffer AM 75 - 75 x 50	4 puffer AM 75 - 75 x 50	4 zoccoli AZ 39 - 140 x 39
901/2	4 zoccoli AZ 39 - 140 x 39	4 zoccoli AZ 39 - 140 x 39	4 zoccoli AZ 39 - 140 x 39
1001/2	4 zoccoli AZ 39 - 140 x 39	4 zoccoli AZ 39 - 140 x 39	4 zoccoli AZ 39 - 140 x 39
1121	6 zoccoli AZ 39 - 140 x 39	6 zoccoli AZ 39 - 140 x 39	6 zoccoli AZ 51 - 132 x 51
1251	6 zoccoli AZ 39 - 140 x 39	6 zoccoli AZ 51 - 132 x 51	6 zoccoli AZ 51 - 132 x 51
1401	-	-	6 zoccoli AZ 51 - 132 x 51
1601	-	-	6 zoccoli AZ 63 - 150 x 63
1801	-	-	6 zoccoli AZ 63 - 150 x 63
2001	-	-	6 zoccoli AZ 63 - 150 x 63

AMMORTIZZATORI PER VENTILATORI serie FI/N (indicativi) — **AMORTISSEURS POUR VENTILATEURS série FI/N (indicatif)**

VIBRATION DAMPERS FOR FANS series FI/N (indicatives) — **SCHWINGUNGSDAMPFER FUR VENTILATOREN typ FI/N (Uberblick)**

Tipo Type Type	Esecuzione 4 Exécution 4 Arrangement 4 Ausfuhrung 4	Esecuzione 9 Exécution 9 Arrangement 9 Ausfuhrung 9	Esecuzione 12 Exécution 12 Arrangement 12 Ausfuhrung 12
401	4 puffer AM 25 - 25 x 20	4 puffer AM 30 - 30 x 30	4 puffer AM 40 - 40 x 30
451	4 puffer AM 25 - 25 x 20	4 puffer AM 30 - 30 x 30	4 puffer AM 40 - 40 x 30
501/2	4 puffer AM 30 - 30 x 30	4 puffer AM 40 - 40 x 30	4 puffer AM 50 - 50 x 40
561/2	4 puffer AM 40 - 40 x 30	4 puffer AM 50 - 50 x 40	4 puffer AM 50 - 50 x 40
631/2	4 puffer AM 50 - 50 x 40	4 puffer AM 75 - 75 x 50	4 puffer AM 75 - 75 x 50
711/2	4 puffer AM 75 - 75 x 50	4 puffer AM 75 - 75 x 50	4 puffer AM 75 - 75 x 50
801/2	4 puffer AM 75 - 75 x 50	4 puffer AM 75 - 75 x 50	4 zoccoli AZ 39 - 140 x 39
901/2	4 zoccoli AZ 39 - 140 x 39	4 zoccoli AZ 39 - 140 x 39	4 zoccoli AZ 39 - 140 x 39
1001/2	4 zoccoli AZ 39 - 140 x 39	4 zoccoli AZ 39 - 140 x 39	6 zoccoli AZ 39 - 140 x 39
1121	-	6 zoccoli AZ 39 - 140 x 39	6 zoccoli AZ 51 - 132 x 51
1251	-	6 zoccoli AZ 63 - 150 x 63	6 zoccoli AZ 51 - 132 x 51
1401	-	-	6 zoccoli AZ 51 - 132 x 51
1601	-	-	6 zoccoli AZ 63 - 150 x 63
1801	-	-	6 zoccoli AZ 63 - 150 x 63
2001	-	-	6 zoccoli AZ 63 - 150 x 63

AMMORTIZZATORI PER VENTILATORI serie FP/N (indicativi) — **AMORTISSEURS POUR VENTILATEURS série FP/N (indicatif)**

VIBRATION DAMPERS FOR FANS series FP/N (indicatives) — **SCHWINGUNGSDAMPFER FUR VENTILATOREN typ FP/N (Uberblick)**

Tipo Type Type	Esecuzione 4 Exécution 4 Arrangement 4 Ausfuhrung 4	Esecuzione 9 Exécution 9 Arrangement 9 Ausfuhrung 9	Esecuzione 12 Exécution 12 Arrangement 12 Ausfuhrung 12
351	4 puffer AM 25 - 25 x 20	4 puffer AM 30 - 30 x 30	4 puffer AM 40 - 40 x 30
401	4 puffer AM 30 - 30 x 30	4 puffer AM 40 - 40 x 30	4 puffer AM 40 - 40 x 30
451	4 puffer AM 30 - 30 x 30	4 puffer AM 40 - 40 x 30	4 puffer AM 50 - 50 x 40
501/2	4 puffer AM 40 - 40 x 30	4 puffer AM 50 - 50 x 40	4 puffer AM 50 - 50 x 40
561/2	4 puffer AM 50 - 50 x 40	4 puffer AM 50 - 50 x 40	4 puffer AM 75 - 75 x 50
631/2	4 puffer AM 75 - 75 x 50	4 puffer AM 75 - 75 x 50	4 puffer AM 75 - 75 x 50
711/2	4 puffer AM 75 - 75 x 50	4 puffer AM 75 - 75 x 50	4 puffer AM 75 - 75 x 50
801/2	4 zoccoli AZ 39 - 140 x 39	4 zoccoli AZ 39 - 140 x 39	4 zoccoli AZ 39 - 140 x 39
901/2	-	4 zoccoli AZ 39 - 140 x 39	4 zoccoli AZ 39 - 140 x 39