Esecuzioni standard dei nostri ventilatori
Standard arrangements of our fans
Arrangement standard de nos ventilateurs
Standardausführung unserer Ventilatoren

ESECUZIONE 1
Accoppiamento a cinghie. Girante calettata a sbalzo. Supporti montati su sedia al di fuori del circuito dell'aria. Temperatura max. dell'aria 60° C senza ventolina di raffreddamento; 300° C con ventolina.

ARRANGEMENT 1
For belt drive. Wheel keyed overhung. Supports mounted on a base outside the air stream. Max. air temperature: 60° C without cooling fan; 300° C when fitted with cooling fan.

ARRANGEMENT 1
Bout d'arbre nu - turbine clavetée en bout d'arbre - paliers montés sur socle à l'extérieur du circuit d'air - température maxima du fluide 60° C, sans turbine de refroidissement; 300° C, avec turbine de refroidissement.

AUSFÜHRUNG 1
Keltriemenantrieb. Laufrad auf Welle montiert. Die Lager sind ausserhalb des Luftstromes auf den Lagerbock montiert. Maximale Fördermitteltemperatur 60° C ohne Kühlflügel, 300° C mit Kühlflügel.

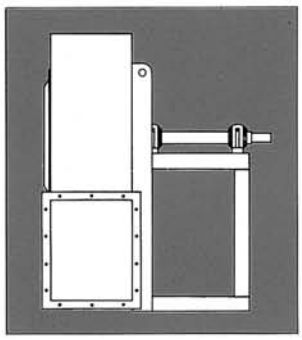

ESECUZIONE 4
Accoppiamento diretto. Girante calettata direttamente sull'albero del motore che è sostenuto dalla sedia. Temperatura massima dell'aria 60° C. In esecuzione speciale fino a 150° C.

ARRANGEMENT 4
For direct drive. Wheel keyed to motor shaft. Motor is supported by the base. Max. air temperature: 60° C, as special execution up to 150° C.

ARRANGEMENT 4
Accouplement direct - turbine clavetée directement sur le bout d'arbre du moteur qui est fixé sur le socle - température maxima de l'air 60° C, en exécution spéciale jusqu'à 150° C.

AUSFÜHRUNG 4
Direktantrieb. Laufrad direkt auf der Welle des Motors montiert, der auf dem Motorbock befestigt ist. Maximale Fördermitteltemperatur 60° C, in Sonderausführung bis zu 150° C.

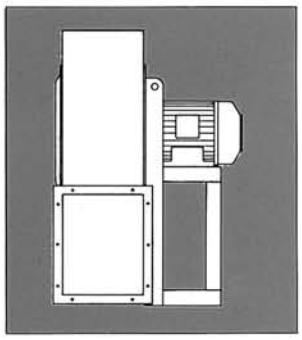

Ventilatore tipo Fan tipo Ventilateur type Ventilator Typ	251	281-311	351	401-451	501	561	631	711	801-901
Sopporto tipo Support type Type palier double Blocklager type	ST47AL18	ST62AL24	ST80AL28	ST90AL38	ST100AL42	ST110AL48	ST 110 AL48	ST120BL48	ST130BL55

Ventilatore tipo Fan tipo Ventilateur type Ventilator Typ	1001	1121-1251	1401	1601	1801-2001
Sopporto tipo Support type Type palier double Blocklager type	SN516 B/BL 65	SN518 B/BL 75	SN520 B/BL 80	SN522 B/BL 90	SN524 B/BL 100

ESECUZIONE 8
Accoppiamento a giunto. Girante calettata a sbalzo. Sopporti e motore montati su sedia al di fuori del circuito dell'aria. Temperatura max. dell'aria 60° C senza ventolina di raffreddamento; 300° con ventolina.

ARRANGEMENT 8
Flexible coupling. Wheel keyed overhung. Sopports and motor mounted on a base outside the air stream. Max. air temperature: 60° C without cooling fan; 300° C when fitted with cooling fan.

ARRANGEMENT 8
Accouplement par joint. - turbine clavetée en bout d'arbre - paliers montés sur socle à l'extérieur du circuit d'air - température maxima du fluide 60° C, sans turbine de refroidissement; 300° C, avec turbine de refroidissement.

AUSFÜHRUNG 8
Antrieb über Kupplung. Laufrad auf Welle montiert. Lager und Motor sind ausserhalb des Luftstromes auf das Gestell montiert. Maximale Fördermitteltemperatur 60° C ohne Kühlflügel, 300° C mit Kühlflügel.

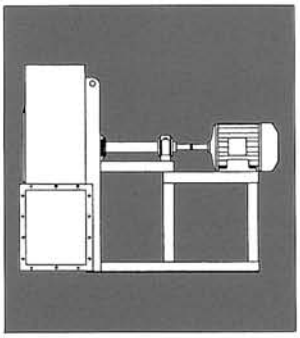

ESECUZIONE 9
Accoppiamento a cinghie. È uguale alla sistemazione 1 col motore sostenuto sul fianco della sedia. Temperatura massima dell'aria 60° C senza ventolina di raffreddamento; 300° C con ventolina.

ARRANGEMENT 9
For belt drive. Same as arrangement 1 with motor supported by the side wall of base. Max. air temperature: 60° C without cooling fan; 300° C when fitted with cooling fan.

ARRANGEMENT 9
Entraînement par courroies - Il est identique à l'arrangement 1 avec moteur fixé sur le côté du socle - Température maxima de l'air 60° C sans turbine de refroidissement; 300° C avec turbine de refroidissement.

AUSFÜHRUNG 9
Keilriemenantrieb. Die Ausführung ist wie bei 1, wobei der Motor an der Seite des Rahmens montiert ist. Maximale Fördermitteltemperatur 60° C ohne Kühlflügel; 300° C mit Kühlflügel.

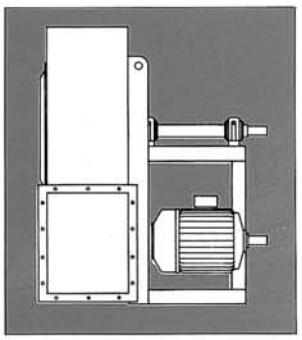

Ventilatore tipo Fan tipo Ventilateur type Ventilator Typ	251	281-311	351-451	501-631	711-901	1001-2001
Motore grandezza max. Motor max size Moteur grandeur max. Max Baugröße Motor	≦ 90L2	≦ 112M2	≦ 132MB2	≦ 160L2-4	≦ 180L4	≦ 200L4-6

ESECUZIONE 12
Accoppiamento a cinghie. È uguale alla sistemazione 1 col ventilatore e motore sostenuti dal telaio di fondazione. Temperatura massima dell'aria 60° C senza ventolina di raffreddamento; 300° C con ventolina.

ARRANGEMENT 12
For belt drive. Same as arrangement 1 with both fan and motor supported by the foundation frame. Max. air temperature: 60° C without cooling fan; 300° C when fitted with cooling fan.

ARRANGEMENT 12
Entraînement par courroies - Il est identique à l'arrangement 1 avec moteur fixé sur le chassis agrandi. Température maxima de l'air 60° C sans turbine de refroidissement; 300° C avec turbine de refroidissement.

AUSFÜHRUNG 12
Keilriemenantrieb. Die Ausführung ist wie bei 1, wobei der Ventilator und der Motor am Grundrahmen montiert sind. Maximale Fördermitteltemperatur 60° C ohne Kühlflügel; 300° C mit Kühlflügel.

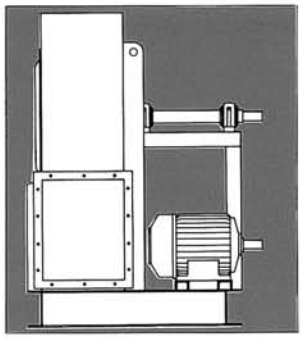

Designazione in pianta delle posizioni dei motori per trasmissione a cinghie.

Plan for motor positioning belt drive.

Désignation relative à la position du moteur pour entraînement par courroies.

Bezeichnung der Anordung des Motors bei Keilriemenantrieb.

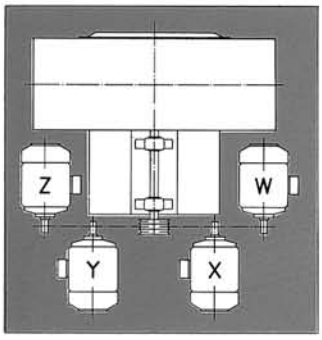

IMPIEGO

Per trasporto di polvere e materiali solidi in miscela con aria, per trasporti pneumatici, per impianti di essicazione, di aspirazione, per tiraggio forzato (camini), per trasporti di segatura e trucioli di legno corti con esclusione di materiali filamentosi.
Questa serie con girante **a pale rovesce** è caratterizzata da un elevato rendimento. È possibile l'impiego per il trasporto di materiali in miscela con aria con rendimento fino all'83%: può funzionare a bocca libera senza che l'assorbimento del ventilatore superi la potenza di targa
La temperatura del fluido trasportato non deve superare i 60 °C, se il ventilatore è di normale costruzione, temperature superiori possono essere raggiunte con opportune modifiche.

CARATTERISTICHE

Tutte le caratteristiche riportate sui diagrammi sono riferite ad aria alla temperatura di 15°C e alla pressione barometrica di 760 mm di mercurio (peso specifico 1,226 kgf/m^3).

* Campo grigio consultare l'ufficio tecnico.

RUMOROSITÀ

I valori di pressione sonora riportati nei diagrammi sono ottenuti mediando le letture eseguite ad una distanza di metri 1,5 attorno al ventilatore. I dB riportati in catalogo si riferiscono alla scala «A», al massimo rendimento, con motore e trasmissione esclusi. Le letture sono state eseguite in campo libero con ventilatori intubati secondo norme UNI.
Nell'esame della banda d'ottava, per questa serie, è risultato che il livello di pressione sonora più alto si trova ad una frequenza variabile di 63 ÷ 500 Hz in relazione al numero di giri.

ORIENTAMENTI

I ventilatori centrifughi serie MEC possono essere costruiti secondo 16 posizioni di orientamento (8 in senso orario RD e 8 in senso antiorario LG) come segnato in calce alle nostre tabelle.
Il senso di rotazione di un ventilatore è definito per un osservatore posto dal lato della trasmissione.
Gli orientamenti RD/LG 180 e 225 sono possibili solo con opportuni adattamenti meccanici, che comporteranno una maggiorazione di prezzo.

N.B.: Per motivi costruttivi interni i ventilatori della grandezza 401-631 seguono un orientamento con angoli di 30° anzichè 45°. Necessitando i 45° basterà farlo presente al momento dell'ordinazione.

USE

This series is particularly suitable for the pneumatic conveyance of dust laden air, for conditioning and drying systems, for forced draughts (flues), conveyance of saw dust and short wooden chips, with the exclusion of fibrous materials.
This series with an impeller with **backward curved blades**, is characterized by an high efficiency (up to 83%).
The maximum air temperature shall not exceed 60 °C. For higher temperatures a special fitting is needed.

SPECIFICATIONS

All specifications listed in the tables are referred to air at the temperature of 15°C, and at the pressure of 760 mm mercury column specific gravity 1.226 kgf/m^3.

* Gray marked fields: consult tecnical office.

NOISE LEVEL

Noise level values given in the diagrams should be read at a distance of 1,5 m around the fan. The decibels mentioned in the catalogue are referred to scale "A".
The readings took place in open country with pipe connections, according to UNI standard. Relatively to this series the examination showed that the noise level lies between 63 and 500 Hz depending on the rounds.

POSITION OF DISCHARGE

With this series 16 positions of discharge are available.
The positions RD/LG 180 and 225 make mechanical adaptations necessary and are therefore more expensive.

N.B.: For constructive reasons the fans size 401-631 are directed with an angle of 30° and not 45°, like normally is the case. Therefore, when placing an order, you need to specify if 45° are required.

Posizionamento portella per ventilatori orientabili dalla grandezza 251÷631. Solo su richiesta.

Plan for door positioning for revolvable fans size 251÷631. Only on request.

UTILISATION

Cette série est particulièrement adaptée au transport d'air poussièreux chargé de matériaux en suspension, pour tous services de transports pneumatiques, installations d'aspiration, de séchage, de tirage; pour le transport de sciures et de copeaux courts de bois. Les materiaux en fibres longues sont exclus.
Cette série avec turbine **à aubes courbées** en arrière est caractérisée par un haut rendement (jusqu'à 83%). En construction normale la température de l'air ne doit pas dépasser 60 °C.

CARACTERISTIQUES

Toutes les caractéristiques mentionnées dans les tableaux s'entendent pour de l'air à 15°C à la pression barométrique de 760 mm de mercure (poids spécifique 1 226 kgf/m^3)

* Designation gris : demander renseignement au bureau tecnique.

NIVEAU SONORE

Les valeurs des pressions sonores indiques sur les tableaux sont obtenues on faisant la moyenne des mesures dans à 1,5 m autour du ventilateur, les dB reportés dans les catalogues se réfèrent à l'échelle "A". Les mesures ont été effectuées en champs libre avec tuyauteries suivant norme UNI. L'examen du spectre sonore par bandes d'octaves montre que pour cette série le niveau de pression sonore varie de 63 à 500 Hz par rapport au nombre des tours.

ORIENTATION

Les ventilateurs série MEC peuvent être construits suivant 16 positions d'orientation (8 en sens horaire RD et 8 en sens anti-horaire LG), comme indiqué sur tous nos tableaux.
Le sens de rotation d'un ventilateur est donné vue côté entraînement. Les orientations RD/LG 180 et 225 sont possibles sur demande seulement, en construction spéciale avec supplément de prix.

N.B.: Pour des raisons constructives les ventilateurs 401-631 sont orientés à un angle de 30° et non de 45°. En cas où 45° sont nécessaires pour l'installation, il suffit de le préciser lors de la commande.

AUSFÜHRUNG

Geschlossenes Laufrad **mit rückwärts gekrümmten Schaufeln** und hohem Wirkungsgrad bis 83%.
Ohne Kühlflügel bis max. + 60 °C (333K). Bei höheren Temperaturen sind spezielle Maßnahmen erforderlich.

EINSATZBEREICHE:

geeignet für staubhaltige Luft in Trocknern, Förderanlagen und andere industrielle Bereiche. Nicht geeignet für den Transport von Fasern und Flusen im Textilbereich sowie Randstreifen von Papier und Kunststofflien und ähnlichen langfaserifen Materialen.

EIGENSCHAFTEN

Alle in den Tabellen aufgeführten Eigenschaften beziehen sich auf eine Lufttemperatur von 15 °C und auf einem Luftdruck von 760 mm Hg spezifischen Gewicht von 1.226 kgf/m^3.

* Grau unterlegte Felder: im technischen Büro nachfragen.

SCHALLDRUCKPEGEL

Der angegebene Schalldruckpegel wird in einem Abstand von 1,5 m um den Ventilator gemessen. Die im Katalog angegebenen dB beziehen sich auf die Skala "A". Die Messungen erfolgten bei angeschlossenem Ventilator.
Die Hauptstörfrequenz liegt je nach Drehzahl zwischen 63 und 500 Hz.

GEHÄUSESTELLUNG

Die Ventilatoren der Serie MEC können in 16 verschiedenen Gehäusestellungen geliefert werden (8 rechtsdrehend RD und 8 linksdrehend LG).
Die Drehrichtung wird mit Blick auf den Antriebsmotor angegeben (siehe Gehäusestellungstabelle). Die Gehäusestellungen RD/LG 180 und 225 erfordern zusätzliche Änderungen, die mit einem Mehrpreis verbunden sind.

N.B.: Aus bautechnischen Gründen verändert sich die Gehäusestellung für die Ventilatoren der Größen 401-631 im Winkel von jeweils 30° statt wie sonst 45°. Sind in diesem Bereich Gehäusestellung mit 45° Winkel erforderlich, genügt es dies bei der Bestellung entsprechend deutlich zu machen.

Désignation relative à la position de la porte de visite pour les ventilateurs orientables grandeur 251÷631. Seulement sur demande.

Anordnung der Reinigungsöffnung bei drehbaren Ventilatoren, Baugröße 251÷631. Nur auf Wunsch.

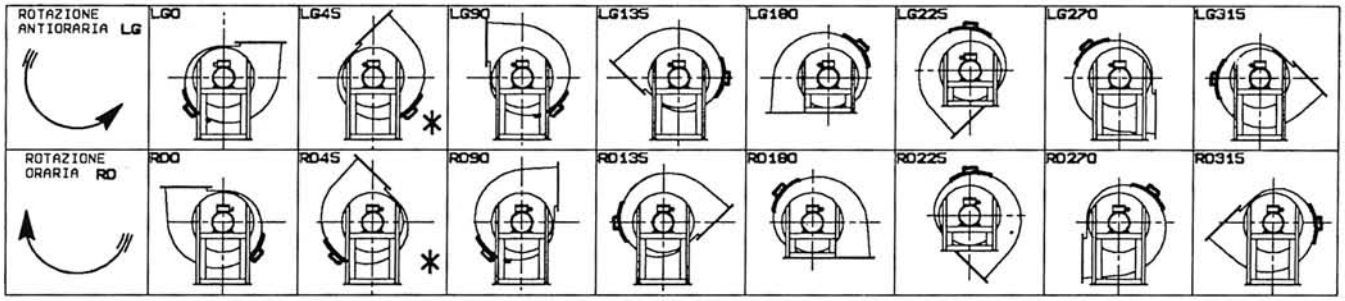

FERRARI Fan Technology

NOTE:

Dimensioni d'ingombro e pesi serie "MEC"
Overall dimensions and weights series "MEC"
Dimensions d'encombrement et poids serie "MEC"
Masse und gewichte serie "MEC"

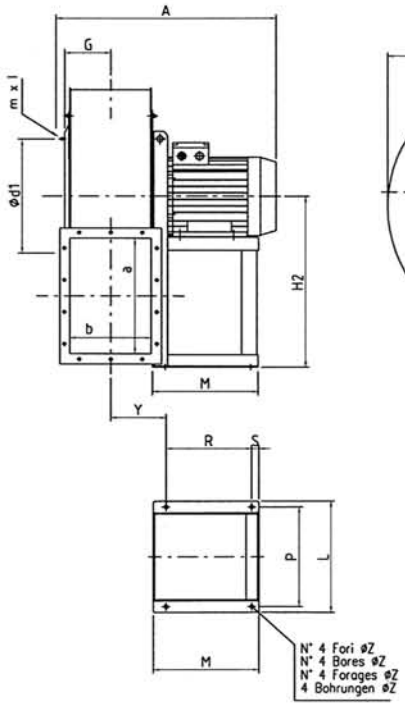

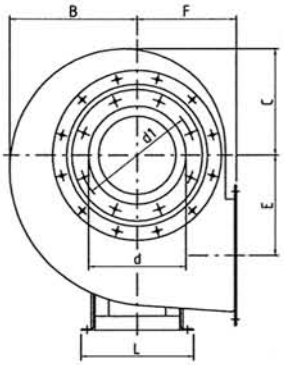

221 ÷ 501

Il ventilatore e' orientabile
The fan is revolvable
Le ventilateur est orientable
Der Ventilator ist drehbar

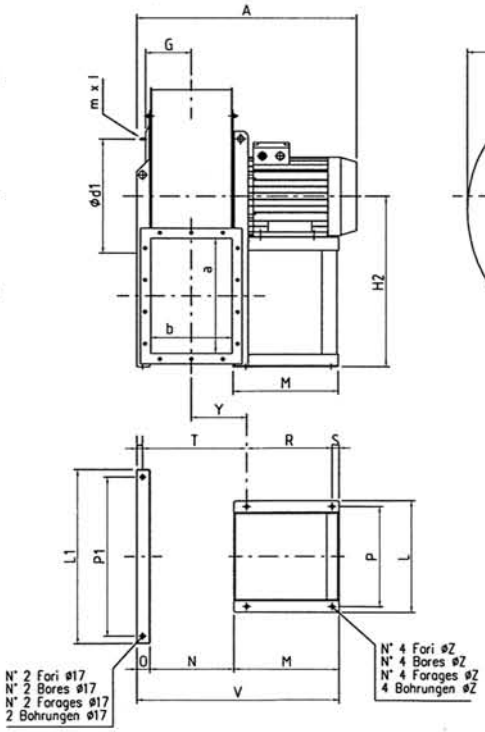

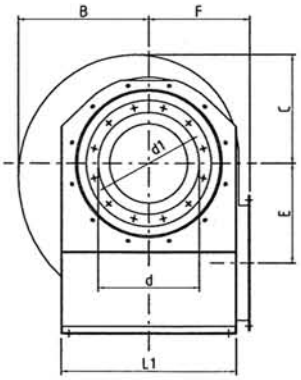

561 ÷ 631

Il ventilatore e' orientabile
The fan is revolvable
Le ventilateur est orientable
Der Ventilator ist drehbar

Tipo – Type -Typ Ventilatore Fan Ventilateur Ventilator	Motore Motor Moteur Motor	Ventilatore Fan Ventilateur Ventilator A	B	C	E	F	G	H	H2	Y	Basamento Base Chassis Sockel L	L1	M	N	O	P	P1	R	S	T
MEC 221/2 N4A	63 A2	340	220	195	176	180	63	300	300	100	206	-	184	-	-	184	-	125	14	-
MEC 252/2 N4A	63 B2	380	245	210	176	195	79	315	315	121	206	-	184	-	-	184	-	125	14	-
MEC 251/2 N4A	71 A2	400								121	225		215			203		156	14	
MEC 282/2 N4A	71 B2	420	270	235	202	200	88	375	375	130	225	-	215	-	-	203	-	156	14	-
MEC 281/2 N4A	80 A2	440								230	225		225			203		166	14	
MEC 312/2 N4A	80 B2	460	300	260	230	225	99	400	400	140	225	-	225	-	-	203	-	166	14	-
MEC 311/2 N4A	90 S2	480								155	260		260			234		183	17	
MEC 352/2 N4A	90 S2	530	340	295	253	255	110	450	450	166	260	-	260	-	-	234	-	183	17	-
MEC 351/2 N4A	90 L2	530								166	260		260			234		183	17	
MEC 402/2 N4A	100 LA2	590	375	330	586	285	122	500	500	141	324	-	295	-	-	289	-	249	23	-
MEC 401/2 N4A	112 M2	630								141	324		310			289		264	23	
MEC 452/2 N4A	132 SA2	670	425	370	321	320	138	560	560	155	372	-	360	-	-	337	-	314	23	-
MEC 451/2 N4A	132 SB2	670								155	372		360			337		314	23	
MEC 502/2 N4A	160 MR2	830	470	410	354	360	159	600	600	176	440	-	470	-	-	395	-	414	28	-
MEC 501/2 N4A	160 M2	830								176	440		470			395		414	28	
MEC 502/4 N4A	90 S4	615								208	260		260			234		183	17	
MEC 501/4 N4A	90 L4	615								208	260		260			234		183	17	
MEC 562/2 N4A	160 L2	880	550	455	391	400	181	670	670	193	440	672	470	329	52	395	632	414	28	386
MEC 561/2 N4A	180 M2	935								198	488		540			434		474	33	391
MEC 562/4 N4A	100 LA4	705								188	324		295			289		249	23	381
MEC 561/4 N4A	100 LB4	705								188	324		295			289		249	23	381
MEC 632/4 N4A	112 M4	775	625	515	441	450	200	750	750	209	324	762	310	369	52	289	702	264	23	421
MEC 631/4 N4A	132 SA4	815								209	372		360			337		314	23	421
MEC 712/4 N4A	132MA4	880	690	565	500	500	222	670	850	262	836	896	300	404	60	386	-	201	39	497
MEC 711/4 N4A	160M4	960											415					316		
MEC 802/4 N4A	160L4	1010	770	630	560	560	251	750	950	287	926	986	415	453	60	431	-	316	39	546
MEC 801/4 N4A	180M4	1050											460					361		
MEC 802/6 N4A	132MA6	940											300					201		
MEC 801/6 N4A	132MB6	940											300					201		
MEC 902/4 N4A	200L4	1230	860	705	630	630	278	850	1060	314	1026	1086	500	507	60	481	-	401	39	600
MEC 901/4 N4A	225S4	1260											540					441		
MEC 902/6 N4A	160M6	1070											415					316		
MEC 901/6 N4A	160L6	1070											415					316		
MEC 1002/4 N4A	225M4	1320	965	795	710	710	309	950	1180	340	1128	1188	540	569	60	528	-	440	45	657
MEC 1001/4 N4A	250M4	1380											600					500		
MEC 1002/6 N4A	180L6	1230											460					360		
MEC 1001/6 N4A	200LR6	1300											500					400		
MEC 1122/4 N4A	280S4	1620	1085	895	800	800	349	1060	1320	400	1268	1348	690	638	80	589	-	565	45	763
MEC 1121/4 N4A	280M4	1620											690					565		
MEC 1122/6 N4A	200L6	1400											500					375		
MEC 1121/6 N4A	225M6	1460											540					415		
MEC 1252/6 N4A	250M6	1550	1180	1005	900	900	387	1180	1500	438	1400	1480	600	715	80	655	-	475	45	840
MEC 1251/6 N4A	280S6	1700											690					565		
MEC 1402/6 N4A	280M6	1790	1345	1115	1000	1000	440	1320	1700	500	1560	1640	690	801	80	725	-	535	55	946
MEC 1401/6 N4A	315S6	1800											800					645		

Peso ventilatore in kg (completo di motore)
Fan weight in kg (including motor)

Poids du ventilateur en kg (complet avec moteur)
Ventilatorgewicht in kg (mit Motor)

FERRARI
Fan Technology

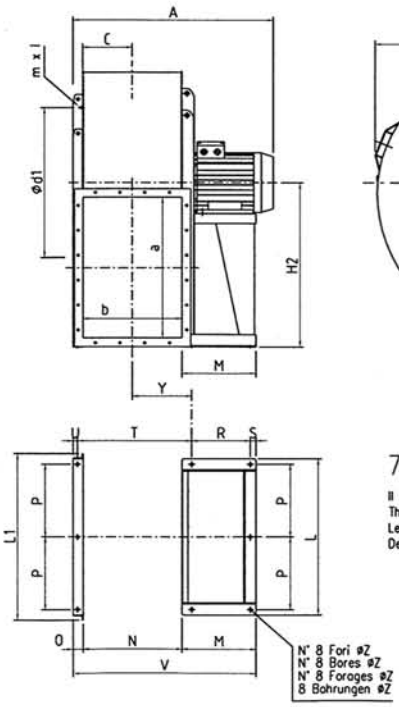

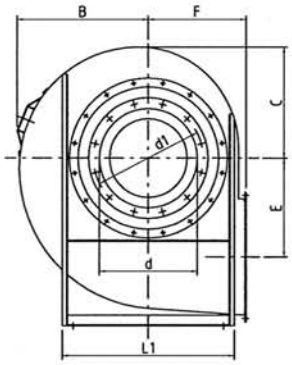

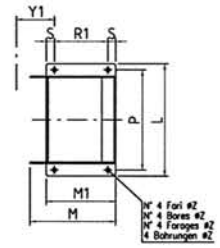

orient. RD-LG180
discharge RD-LG180
orientation RD-LG180
gehausestellung RD-LG180

711 ÷ 1401

Il ventilatore non e' orientabile
The fan is not revolvable
Le ventilateur n'est pas orientable
Der Ventilator ist nicht drehbar

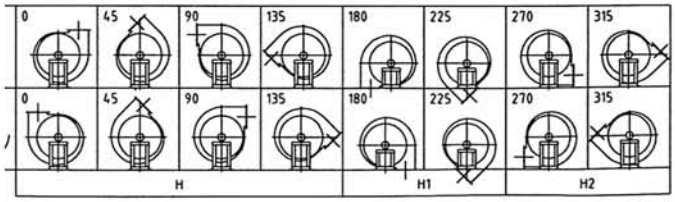

			Flangie Flanges Brides Flansch					RD-LG 180				Esecuzione 4B Arrangement 4B Arrangement 4B Asführung 4B							Peso Weight Poids Gewicht	J
U	V	Z	a	b	d	d1	mxl	Y1	M1	R1	H1	A	Y	Q	R	M	T	V	Kg	Kgm²
-	-	10	146	105	125	165	M6x14	117	136	108	180	380	100	-	125	184	-	-	17	0,02
-	-	10 10	205	146	184	219	M8x17	138 138	136 167	108 139	195	420 440	121 121	-	125 156	184 215	-	-	23 25	0,02 0,03
-	-	10 10	229	164	204	241	M8x17	147 147	167 177	139 149	200	460 485	130 230	-	156 166	215 225	-	-	29 31	0,04 0,04
-	-	10 10	256	183	228	265	M8x17	157 160	177 212	149 178	225	505 525	140 155	-	166 183	225 260	-	-	40 42	0,05 0,05
-	-	10 10	288	205	254	292	M8x17	171	212	178	255	575 575	166 166	-	183 183	260 260	-	-	64 67	0,11 0,13
-	-	12 12	322	229	285	332	M8x17	189 189	247 262	201 216	285	635 675	141 141	-	249 264	295 310	-	-	101 105	0,18 0,2
-	-	12 12	361	256	320	366	M8x17	203	312	266	320	725 725	155 155	-	314 314	360 360	-	-	146 152	0,3 0,35
-	-	14 14 10 10	404	288	360	405	M8x17	224 224 213 213	422 422 212 212	366 366 178 178	360	885 885 660 660	176 176 208 208	-	414 414 183 183	470 470 260 260	-	-	230 242 128 131	0,6 0,7 0,5 0,6
23	851 921 676 676	14 17 12 12	453	322	405	448	M8x17	241 246 236 236	422 492 247 247	366 426 201 201	400	935 990 750 750	193 198 188 188	-	414 474 249 249	470 540 295 295	386 391 381 381	851 921 676 676	282 312 138 142	0,9 1 0,8 0,8
23	731 781	12 12	507	361	455	497	M8x17	257 257	262 312	216 266	450	820 870	209 209	-	264 314	310 360	421 421	731 781	175 188	1,4 1,6
27	764 879	19	569	404	505	551	M8x17	293	248 363	170 285	500	935 1015	262	-	256 378	355 477	497	819 941	281 304	2,7 3
27	928 973 813 813	19	638	453	566	629	M8x17	328	353 398 238 238	275 320 160 160	560	1065 1105 995 995	287	-	371 416 256 256	470 515 355 355	546	983 1028 868 868	397 427 327 337	4,3 4,8 4 4,5
27	1067 1107 982 982	19	715	507	636	698	M8x17				630									7,5 8,5 7,3 8,3
27	1169 1229 1089 1129	19	801	569	716	775	M10x26				710									12 13,3 11,8 13
35	1408 1408 1218 1258	24	898	638	806	861	M10x26				800									26,5 29,5 28,5 29
35	1395 1485	24	1007	715	906	958	M10x26				900									45 47,5
35	1571 1681	24	1130	801	1007	1067	M10x26				1000									75 78,8

Tabella non impegnativa
The above data are unbinding

Tableau sans engagement
Unverbindliche Tabelle

Caratteristiche in premente ventilatori "MEC"
Specifications for fans serie "MEC" in discharge stage
Caracteristiques des ventilateurs de la serie "MEC" (travail en soufflage)
Eigenschaften serie "MEC" der ventilatoren druckseitig

Tipo / Type / Typ																								
Ventilatore Fan Ventilateur Ventilator	Motore Motor Moteur Motor	KW ass.	KW inst.	n	* dB/A	0,10	0,11	0,12	0,13	0,15	0,17	0,19	0,21	0,23	0,26	0,30	0,33	0,37	0,42	0,47	0,53	0,60	0,67	0,75
MEC 221/2 N4A	63 A2	0,17	0,18	2750	63	75	79	77	75	71	65	58	51	43										
MEC 252/2 N4A	63 B2	0,24	0,25	2780	65				89	87	87	84	80	75	68	62	52	41						
MEC 251/2 N4A	71 A2	0,33	0,37	2810	66				102	101	100	98	94	87	82	75	65	54						
MEC 282/2 N4A	71 B2	0,45	0,55	2820	68							114	113	112	108	102	95	88	79	68	53			
MEC 281/2 N4A	80 A2	0,60	0,75	2830	69							130	129	128	125	121	112	105	95	83	69			
MEC 312/2 N4A	80 B2	0,85	1,1	2840	72										145	143	141	138	130	121	111	100	85	67
MEC 311/2 N4A	90 S2	1,10	1,5	2840	75										165	164	162	159	154	142	133	121	105	88
MEC 352/2 N4A	90 S2	1,48	1,5	2840	75													185	183	180	177	165	155	141
MEC 351/2 N4A	90 L2	2,0	2,2	2850	78													212	210	208	204	197	181	170
MEC 402/2 N4A	100 LA2	2,8	3	2900	81																243	241	238	233
MEC 401/2 N4A	112 M2	3,7	4	2910	82																278	276	274	268
MEC 452/2 N4A	132 SA2	5,0	5,5	2890	85																			306
MEC 451/2 N4A	132 SB2	6,0	7,5	2890	86																			350
MEC 502/2 N4A	160 MR2	9,0	11	2930	89																			
MEC 501/2 N4A	160 M2	12	15	2935	90																			
MEC 562/2 N4A	160 L2	16	18,5	2935	91																			
MEC 561/2 N4A	180 M2	19,5	22	2940	92																			
MEC 502/4 N4A	90 S4	1,0	1,1	1400	68																89	88	87	84
MEC 501/4 N4A	90 L4	1,3	1,5	1400	69																102	101	100	98
MEC 562/4 N4A	100 LA4	1,8	2,2	1420	71																			114
MEC 561/4 N4A	100 LB4	2,4	3	1430	72																			130
MEC 632/4 N4A	112 M4	3,5	4	1425	75																			
MEC 631/4 N4A	132 SA4	4,2	5,5	1440	79																			
MEC 712/4 N4A	132 MA4	6,5	7,5	1450	79																			
MEC 711/4 N4A	160 M4	8,0	11	1450	80																			
MEC 802/4 N4A	160 L4	12	15	1450	83																			
MEC 801/4 N4A	180 M4	16	18,5	1460	84																			
MEC 902/4 N4A	200 L4	25	30	1470	86																			
MEC 901/4 N4A	225 S4	30	37	1475	87																			
MEC 1002/4 N4A	225 M4	43	45	1475	90																			
MEC 1001/4 N4A	250 M4	51	55	1475	91																			
MEC 1122/4 N4A	280 S4	74	75	1475	93																			
MEC 1121/4 N4A	280 M4	89	90	1480	94																			
MEC 802/6 N4A	132 MA6	3,4	4	960	73																			
MEC 801/6 N4A	132 MB6	4,2	5,5	960	74																			
MEC 902/6 N4A	160 M6	7,1	7,5	965	76																			
MEC 901/6 N4A	160 L6	8,9	11	965	77																			
MEC 1002/6 N4A	180 L6	12	15	965	79																			
MEC 1001/6 N4A	200 LR6	16	18,5	970	80																			
MEC 1122/6 N4A	200 L6	21	22	970	82																			
MEC 1121/6 N4A	225 M6	28	30	975	83																			
MEC 1252/6 N4A	250 M6	36	37	980	86																			
MEC 1251/6 N4A	280 S6	44	45	980	87																			
MEC 1402/6 N4A	280 M6	54	55	980	89																			
MEC 1401/6 N4A	315 S6	74	75	985	91																			

Tolleranza sulla rumorosità + 3 dB
Noise level tolerance + 3 dB

Tolérance sur niveau sonore + 3 dB
Toleranz Schallpegel + 3 dB

* Tubazione solo in premente
Piping only on discharge side

FERRARI™
Fan Technology

V m^3/s

0,85	0,95	1,06	1,18	1,32	1,5	1,7	1,9	2,12	2,36	2,65	3	3,35	3,75	4,25	4,75	5,3	6	6,7	7,5	8,5	9,5	10,6	11,8	13,2	15	17	19	21,2	23,6
Pt kgf/m^2 ≈ da Pa																													
128	107	85																											
155	134	112																											
218	204	186	168	141	112	73																							
258	239	229	204	177	147	100																							
302	298	292	274	256	234	213	178	141	96																				
347	344	337	325	300	281	256	222	185	125																				
		390	386	382	375	351	327	299	271	227	180	120																	
		447	443	439	431	415	383	359	327	283	236	180																	
					490	485	480	470	440	410	375	340	285	225	150														
					560	555	550	540	520	480	450	410	355	295	220														
80	75	68	62	52	41																								
94	87	82	75	65	54																								
113	112	108	102	95	88	79	68	53																					
129	128	125	121	112	105	95	83	69																					
		149	146	142	139	136	131	125	113	98	78	57																	
		170	167	164	161	157	152	143	131	116	98	75																	
					193	190	185	181	177	170	162	147	128	100	74														
					220	216	212	208	204	198	186	170	150	128	97														
								250	245	240	235	230	220	210	190	165	130	95											
								285	280	275	270	265	255	240	220	195	165	125											
											335	330	325	320	315	310	295	275	255	225	180								
											380	375	370	365	360	350	335	315	295	260	228								
														410	405	400	395	390	380	360	340	315	280	230					
														470	465	460	455	446	435	415	390	365	335	290					
																	515	510	505	500	495	480	455	430	395	335	290		
																	590	585	580	570	560	545	520	490	455	410			
				109	107	105	103	101	97	92	84	73	57	42															
				124	122	120	118	116	112	106	96	85	72	55															
							144	142	140	138	136	134	129	121	112	94	84												
							166	164	162	160	158	153	146	138	129	119	108												
										180	178	176	173	170	166	157	148	138	122	100									
										206	204	202	200	196	190	182	171	160	142	122									
													225	223	221	219	216	210	199	188	173	153	127						
													258	256	254	249	246	238	228	214	200	185	163						
																280	278	276	272	268	261	247	234	215	190	158			
																320	318	316	310	306	296	284	266	249	224				
																			348	346	342	339	334	326	308	291	268	237	206
																			410	407	405	400	398	382	375	355	340		

Raccordè uniquement au refoulement
Rohrleitung nur in druckseitig

Tolleranza sulla portata ± 5 %
Capacity tolerance ± 5 %

Tolérance sur le débit ± 5%
Fördertoleranz ± 5%

Caratteristiche in aspirante ventilatori "MEC"
Specifications for fans serie "MEC" in suction stage
Caracteristiques des ventilateurs de la serie "MEC" (travail en aspiration)
Eigenschaften serie "MEC" der ventilatoren saugseitig

Tipo / Type / Typ																									
Ventilatore Fan Ventilateur Ventilator	Motore Motor Moteur Motor	KW ass.	KW inst.	n	* dB/A	0,10	0,11	0,12	0,13	0,15	0,17	0,19	0,21	0,23	0,26	0,30	0,33	0,37	0,42	0,47	0,53	0,60	0,67	0,75
MEC 221/2 N4A	63 A2	0,16	0,18	2750	65	75	74	73	71	68	61	56	51	42										
MEC 252/2 N4A	63 B2	0,23	0,25	2780	67				82	81	80	78	76	72	67	60	51	40						
MEC 251/2 N4A	71 A2	0,30	0,37	2810	68				96	94	92	90	88	83	78	72	62	52						
MEC 282/2 N4A	71 B2	0,44	0,55	2820	70							105	103	101	99	97	92	86	76	65	52			
MEC 281/2 N4A	80 A2	0,59	0,75	2830	71							122	120	118	116	112	106	98	91	80	68			
MEC 312/2 N4A	80 B2	0,84	1,1	2840	75										135	133	131	128	123	116	109	97	82	66
MEC 311/2 N4A	90 S2	1,05	1,5	2840	77										157	154	151	147	143	132	126	116	101	87
MEC 352/2 N4A	90 S2	1,45	1,5	2840	79													172	170	168	164	158	148	140
MEC 351/2 N4A	90 L2	1,95	2,2	2850	80													200	196	192	188	184	173	162
MEC 402/2 N4A	100 LA2	2,75	3	2900	83																225	223	215	211
MEC 401/2 N4A	112 M2	3,65	4	2910	84																263	258	253	248
MEC 452/2 N4A	132 SA2	4,95	5,5	2890	87																			283
MEC 451/2 N4A	132 SB2	5,9	7,5	2890	88																			332
MEC 502/2 N4A	160 MR2	8,9	11	2930	90																			
MEC 501/2 N4A	160 M2	11,8	15	2935	91																			
MEC 562/2 N4A	160 L2	15,8	18,5	2935	93																			
MEC 561/2 N4A	180 M2	19,2	22	2940	94																			
MEC 502/4 N4A	90 S4	0,99	1,1	1400	71																82	81	80	78
MEC 501/4 N4A	90 L4	1,24	1,5	1400	72																96	94	92	90
MEC 562/4 N4A	100 LA4	1,7	2,2	1420	74																			105
MEC 561/4 N4A	100 LB4	2,3	3	1430	75																			122
MEC 632/4 N4A	112 M4	3,4	4	1425	78																			
MEC 631/4 N4A	132 SA4	4,1	5,5	1440	80																			
MEC 712/4 N4A	132 MA4	6,4	7,5	1450	82																			
MEC 711/4 N4A	160 M4	7,9	11	1450	83																			
MEC 802/4 N4A	160 L4	11,8	15	1450	86																			
MEC 801/4 N4A	180 M4	15,4	18,5	1460	87																			
MEC 902/4 N4A	200 L4	24	30	1470	89																			
MEC 901/4 N4A	225 S4	29	37	1475	90																			
MEC 1002/4 N4A	225 M4	42	45	1475	93																			
MEC 1001/4 N4A	250 M4	50	55	1475	94																			
MEC 1122/4 N4A	280 S4	73	75	1475	96																			
MEC 1121/4 N4A	280 M4	88	90	1480	97																			
MEC 802/6 N4A	132 MA6	3,3	4	960	76																			
MEC 801/6 N4A	132 MB6	4,1	5,5	960	77																			
MEC 902/6 N4A	160 M6	7,0	7,5	965	79																			
MEC 901/6 N4A	160 L6	8,8	11	965	80																			
MEC 1002/6 N4A	180 L6	11,8	15	965	82																			
MEC 1001/6 N4A	200 LR6	15,5	18,5	970	83																			
MEC 1122/6 N4A	200 L6	20,5	22	970	85																			
MEC 1121/6 N4A	225 M6	27	30	975	86																			
MEC 1252/6 N4A	250 M6	35	37	980	89																			
MEC 1251/6 N4A	280 S6	43	45	980	90																			
MEC 1402/6 N4A	280 M6	53	55	980	92																			
MEC 1401/6 N4A	315 S6	73	75	985	94																			

Tolleranza sulla rumorosità + 3 dB
Noise level tolerance + 3 dB

Tolérance sur niveau sonore + 3 dB
Toleranz Schallpegel + 3 dB

* Tubazione solo in aspirante
Piping only on inlet side

Raccordè uniquement a l'aspiration
Rohrleitung nur in saugseitig

FERRARI™
Fan Technology

V m^3/s

0,85	0,95	1,06	1,18	1,32	1,5	1,7	1,9	2,12	2,36	2,65	3	3,35	3,75	4,25	4,75	5,3	6	6,7	7,5	8,5	9,5	10,6	11,8	13,2	15	17	19	21,2	23,6
Pt kgf/m^2 ≈ da Pa																													
124	106	85																											
148	130	112																											
208	196	184	164	139	110	73																							
243	228	213	196	172	145	100																							
280	277	271	262	246	230	206	175	138	96																				
325	318	312	306	287	268	246	215	182	125																				
		363	358	354	347	335	315	295	263	223	176	120																	
		423	415	407	398	390	366	342	315	275	232	180																	
					455	450	445	435	420	395	370	330	280	220	150														
					530	520	510	500	490	460	430	395	345	285	220														
76	72	67	60	51	40																								
88	83	78	72	62	52																								
103	101	99	97	92	86	76	65	52																					
120	118	115	112	106	98	91	80	68																					
		140	137	134	130	126	122	118	110	98	78	57																	
		161	158	154	150	146	142	138	128	116	98	75																	
					182	178	174	170	166	162	158	143	128	104	74														
					209	205	201	197	193	189	185	166	150	127	97														
								235	230	225	220	215	210	205	185	165	135	95											
								270	265	260	255	250	245	235	215	195	165	125											
											315	310	305	300	295	290	285	270	245	220	180								
											360	355	350	345	340	330	310	300	290	260	228								
														390	385	380	375	370	360	345	320	310	275	230					
														445	440	435	430	425	410	395	380	360	330	290					
																	485	480	475	470	465	460	445	420	390	345	290		
																	555	550	545	540	535	530	510	480	450	405			
				102	100	98	96	93	91	89	80	72	57	42															
				118	116	112	110	107	105	102	93	84	72	55															
							138	135	134	131	129	127	124	118	107	94	84												
							158	155	152	150	148	140	135	131	127	119	108												
										172	169	166	163	160	156	152	144	136	122	100									
										196	192	190	187	184	180	173	166	158	142	122									
													212	209	206	203	200	197	194	184	171	153	127						
													243	240	237	234	231	228	225	210	196	180	163						
																264	260	256	253	249	245	241	229	213	190	158			
																302	298	294	290	286	282	277	262	244	224				
																			329	324	319	314	310	305	300	285	265	237	206
																			377	372	367	362	358	353	346	325	304		

Tolleranza sulla portata ± 5 %
Capacity tolerance ± 5 %

Tolérance sur le débit ± 5 %
Fördertoleranz ± 5 %

Caratteristiche, pesi e dimensioni d'ingombro del ventilatore tipo
Specifications, weight and overall dimensions fan type
Caracteristiques, poids et dimensions d'encombrement du ventilateur type
Eigenschaften, gewichte und masse des ventilators typ

MEC 251 N1A

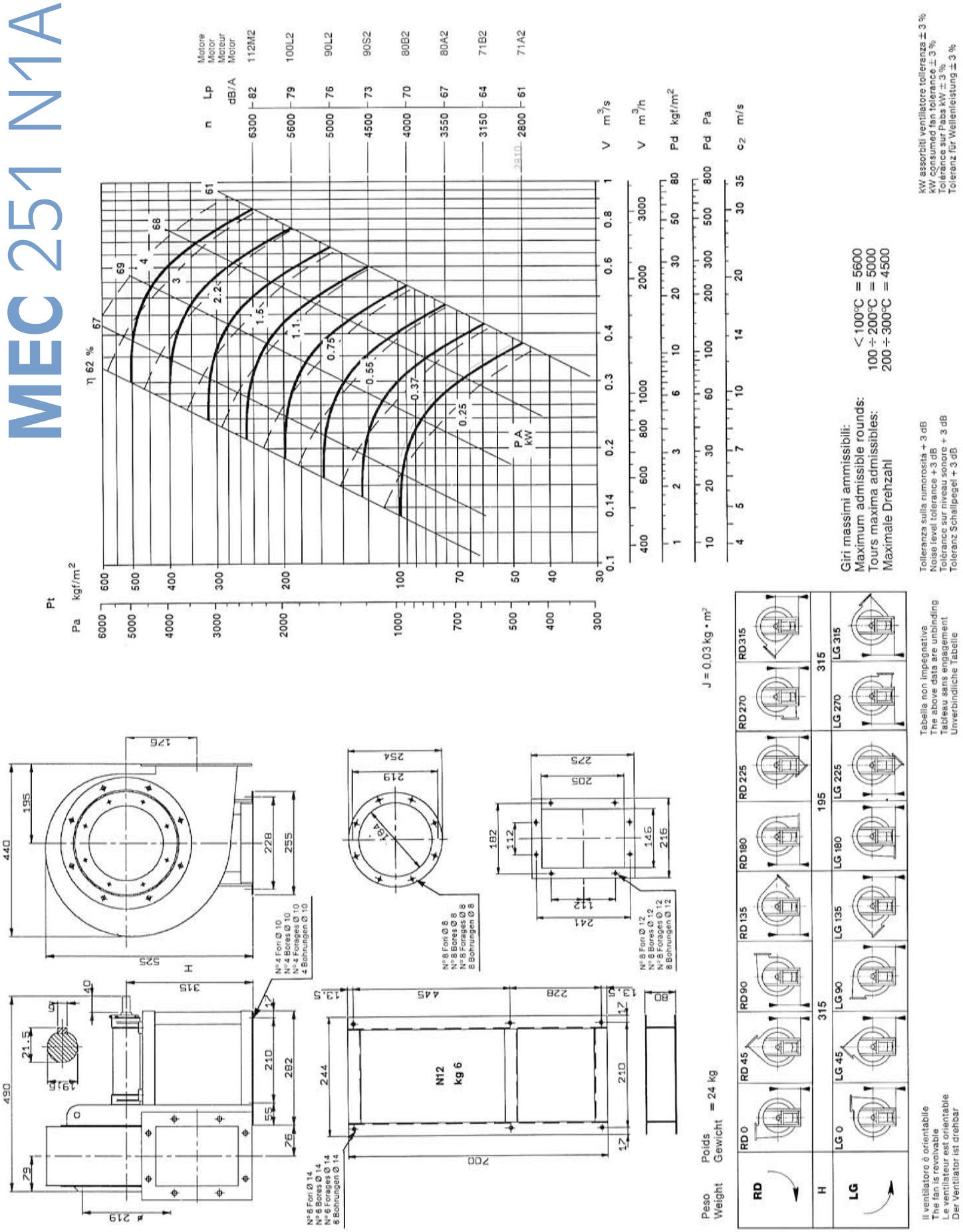

FERRARI Fan Technology

MEC 281 N1A

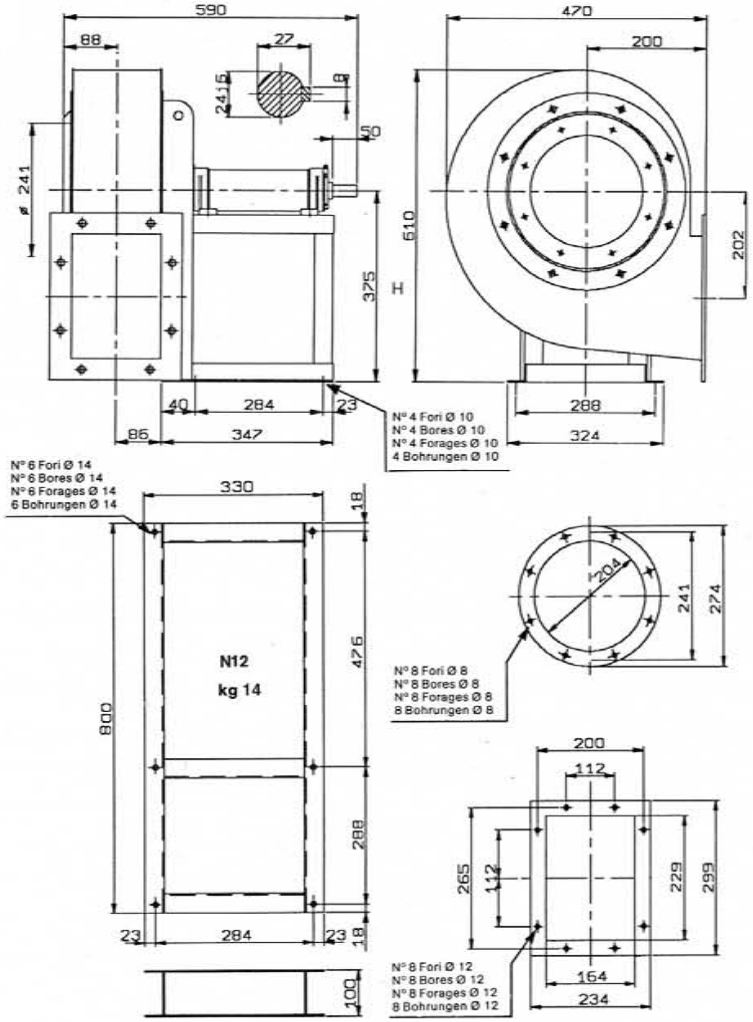

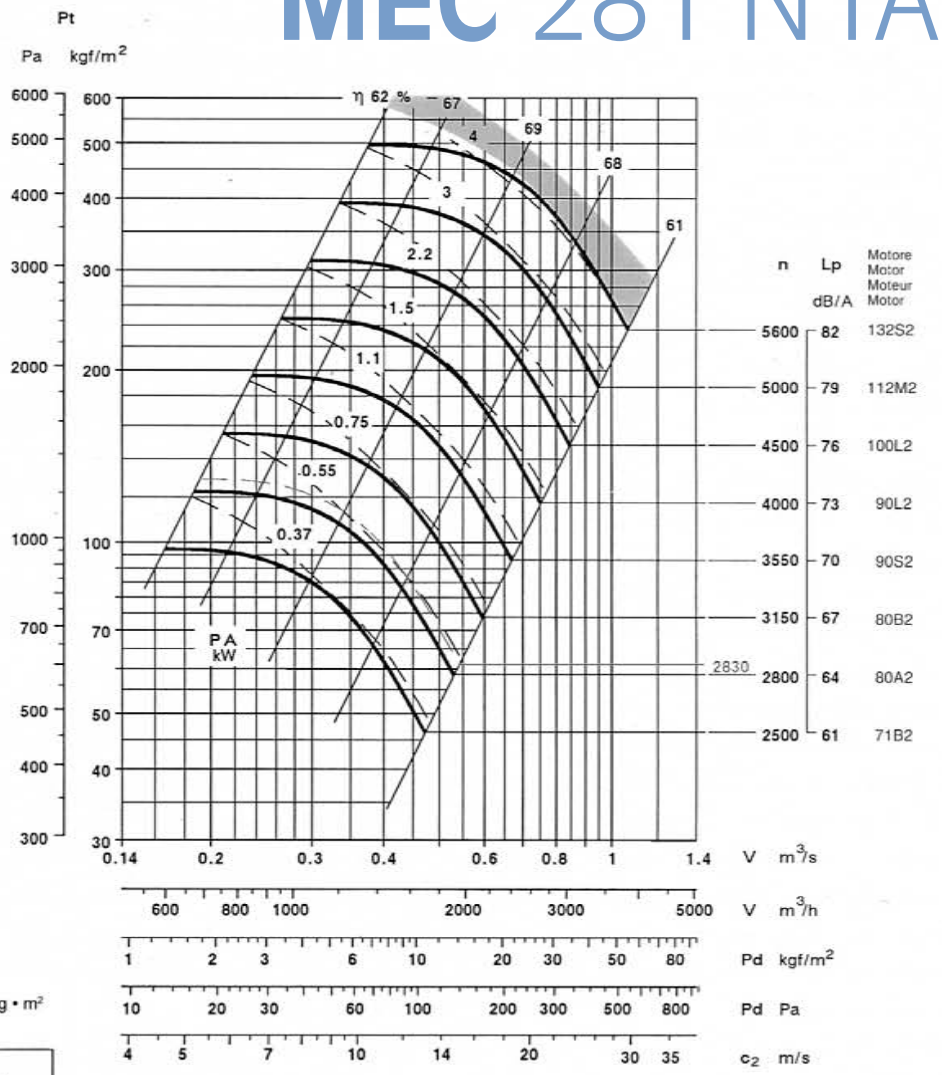

Peso / Weight — Poids / Gewicht = 34 kg

J = 0,04 kg • m²

RD	RD 0	RD 45	RD 90	RD 135	RD 180	RD 225	RD 270	RD 315
H	375				200		375	
LG	LG 0	LG 45	LG 90	LG 135	LG 180	LG 225	LG 270	LG 315

Giri massimi ammissibili:
Maximum admissible rounds:
Tours maxima admissibles:
Maximale Drehzahl

< 100°C	= 5000
100 ÷ 200°C	= 4500
200 ÷ 300°C	= 4000

Il ventilatore è orientabile
The fan is revolvable
Le ventilateur est orientable
Der Ventilator ist drehbar

Tabella non impegnativa
The above data are unbinding
Tableau sans engagement
Unverbindliche Tabelle

Tolleranza sulla rumorosità + 3 dB
Noise level tolerance + 3 dB
Tolérance sur niveau sonore + 3 dB
Toleranz Schallpegel + 3 dB

kW assorbiti ventilatore tolleranza ± 3 %
kW consumed fan tolerance ± 3 %
Tolérance sur Pabs kW ± 3 %
Toleranz für Wellenleistung ± 3 %

FERRARI Fan Technology

NOTE:

Caratteristiche, pesi e dimensioni d'ingombro del ventilatore tipo
Specifications, weight and overall dimensions fan type
Caracteristiques, poids et dimensions d'encombrement du ventilateur type
Eigenschaften, gewichte und masse des ventilators typ

MEC 311 N1A

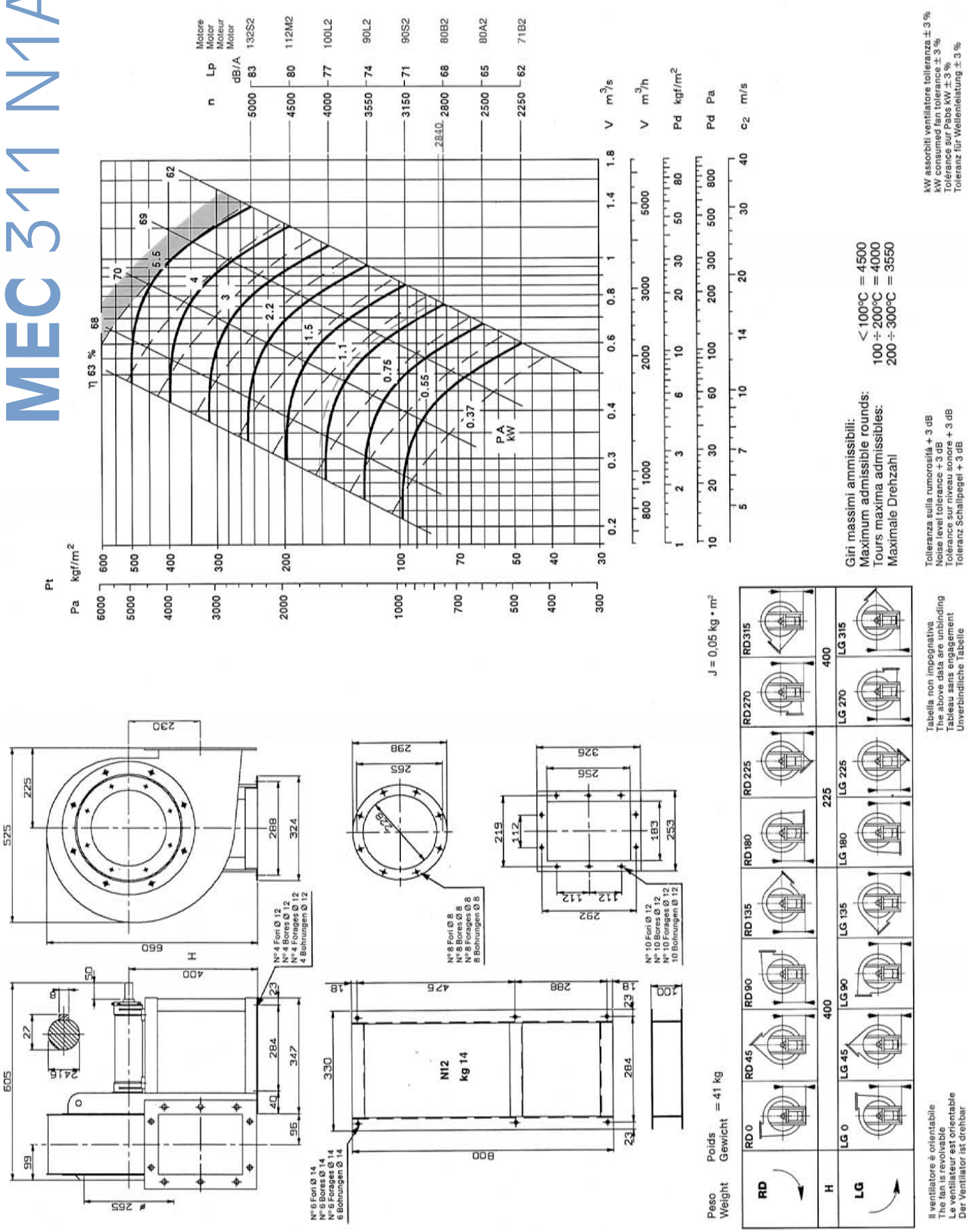

MEC 351 N1A

Caratteristiche, pesi e dimensioni d'ingombro del ventilatore tipo
Specifications, weight and overall dimensions fan type
Caracteristiques, poids et dimensions d'encombrement du ventilateur type
Eigenschaften, gewichte und masse des ventilators typ

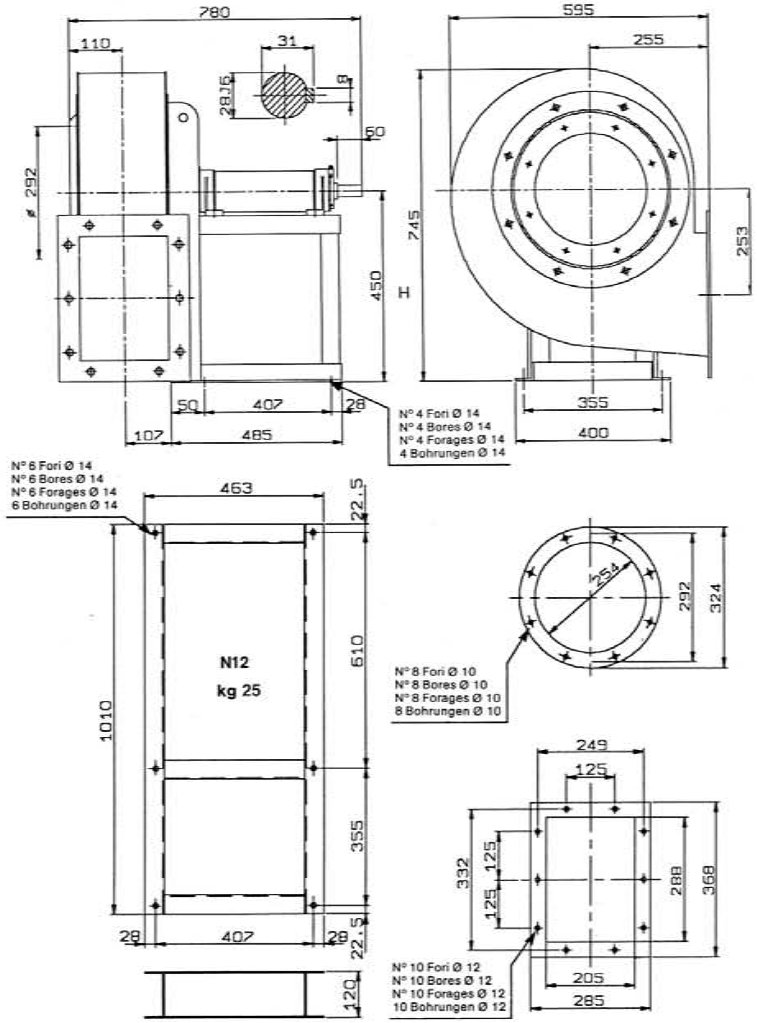

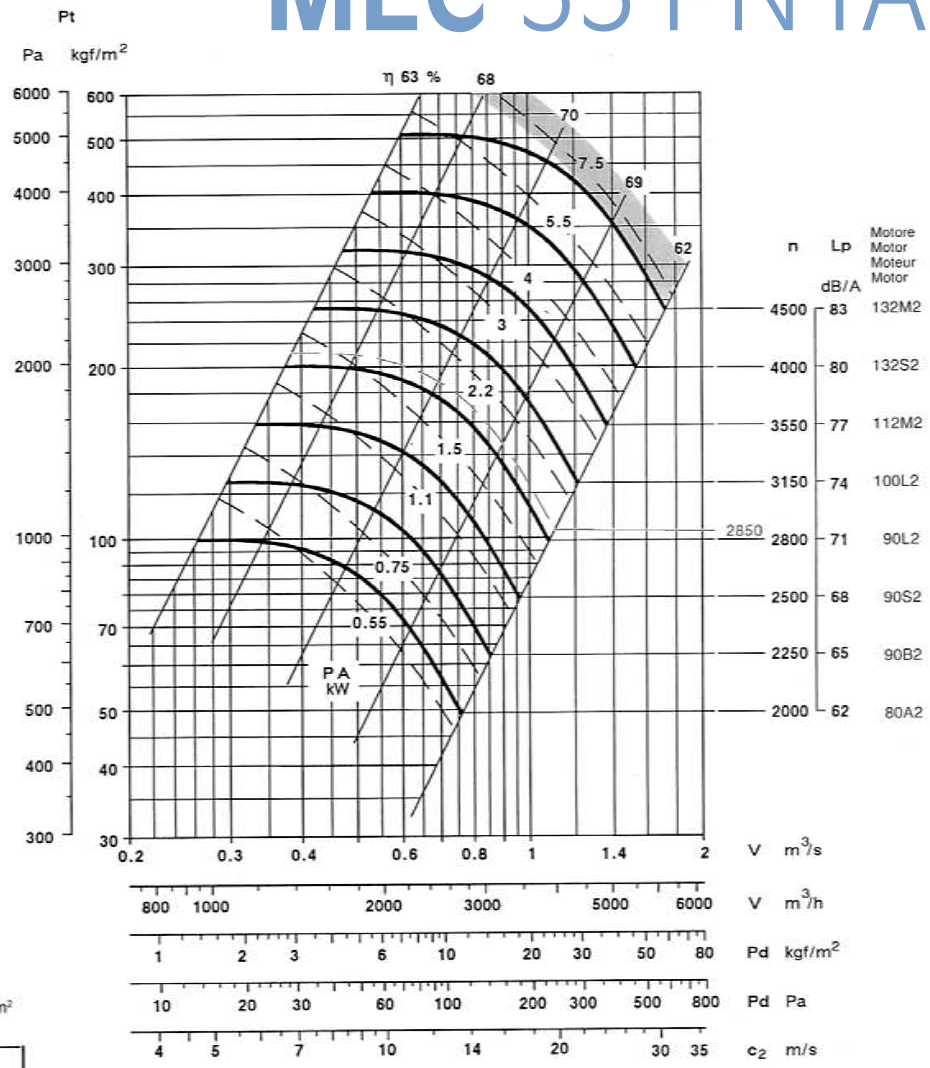

Peso / Weight — Poids / Gewicht = 69 kg

J = 0,13 kg • m²

RD	RD 0	RD 45	RD 90	RD 135	RD 180	RD 225	RD 270	RD 315
H	450				255		450	
LG	LG 0	LG 45	LG 90	LG 135	LG 180	LG 225	LG 270	LG 315

Giri massimi ammissibili:
Maximum admissible rounds: < 100°C = 4000
Tours maxima admissibles: 100 ÷ 200°C = 3550
Maximale Drehzahl 200 ÷ 300°C = 3150

Il ventilatore è orientabile
The fan is revolvable
Le ventilateur est orientable
Der Ventilator ist drehbar

Tabella non impegnativa
The above data are unbinding
Tableau sans engagement
Unverbindliche Tabelle

Tolleranza sulla rumorosità + 3 dB
Noise level tolerance + 3 dB
Tolérance sur niveau sonore + 3 dB
Toleranz Schallpegel + 3 dB

kW assorbiti ventilatore tolleranza ± 3 %
kW consumed fan tolerance ± 3 %
Tolérance sur Pabs kW ± 3 %
Toleranz für Wellenleistung ± 3 %

FERRARI Fan Technology

Caratteristiche, pesi e dimensioni d'ingombro del ventilatore tipo
Specifications, weight and overall dimensions fan type
Caracteristiques, poids et dimensions d'encombrement du ventilateur type
Eigenschaften, gewichte und masse des ventilators typ

MEC 401 N1A

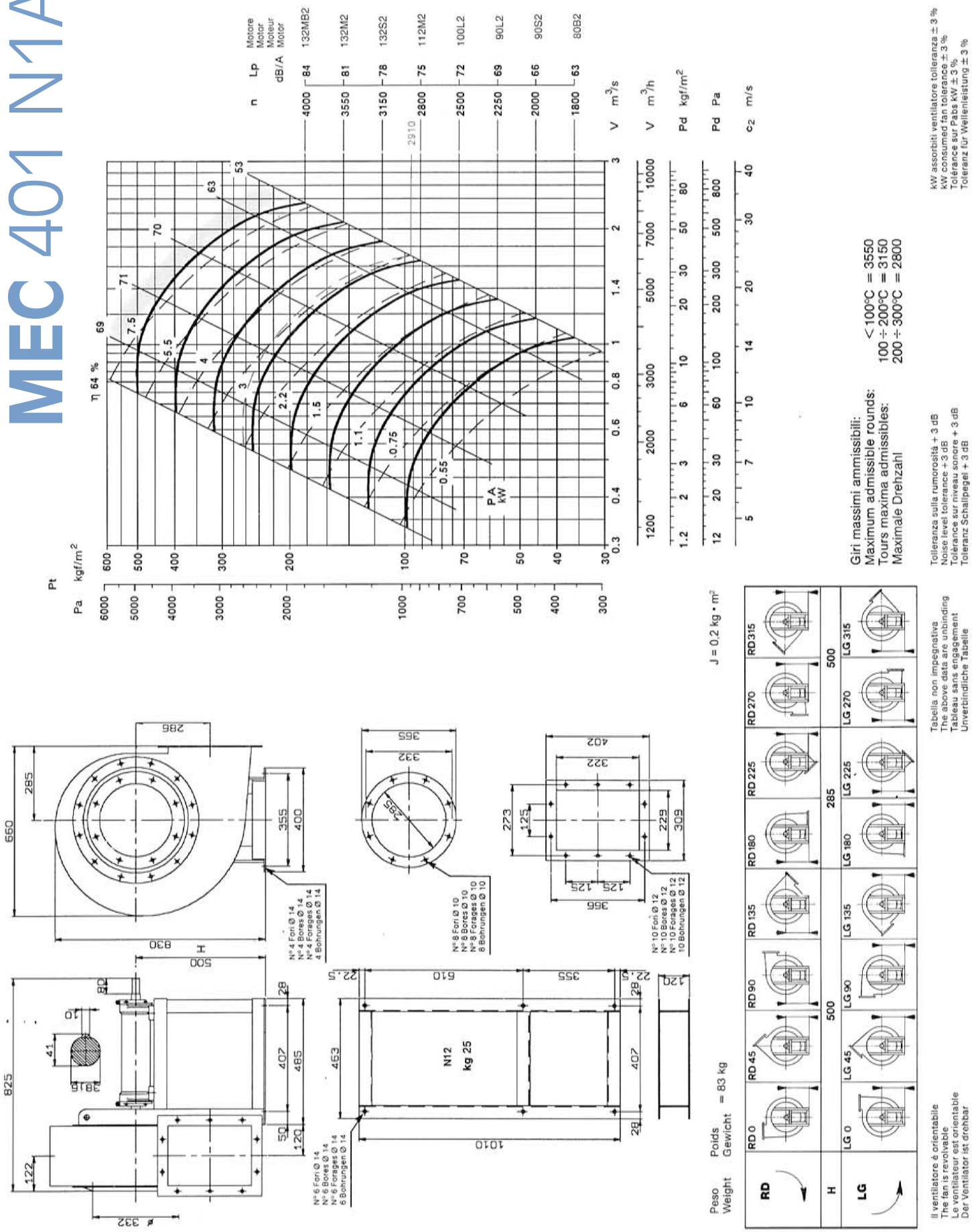

Caratteristiche, pesi e dimensioni d'ingombro del ventilatore tipo
Specifications, weight and overall dimensions fan type
Caracteristiques, poids et dimensions d'encombrement du ventilateur type
Eigenschaften, gewichte und masse des ventilators typ

MEC 451 N1A

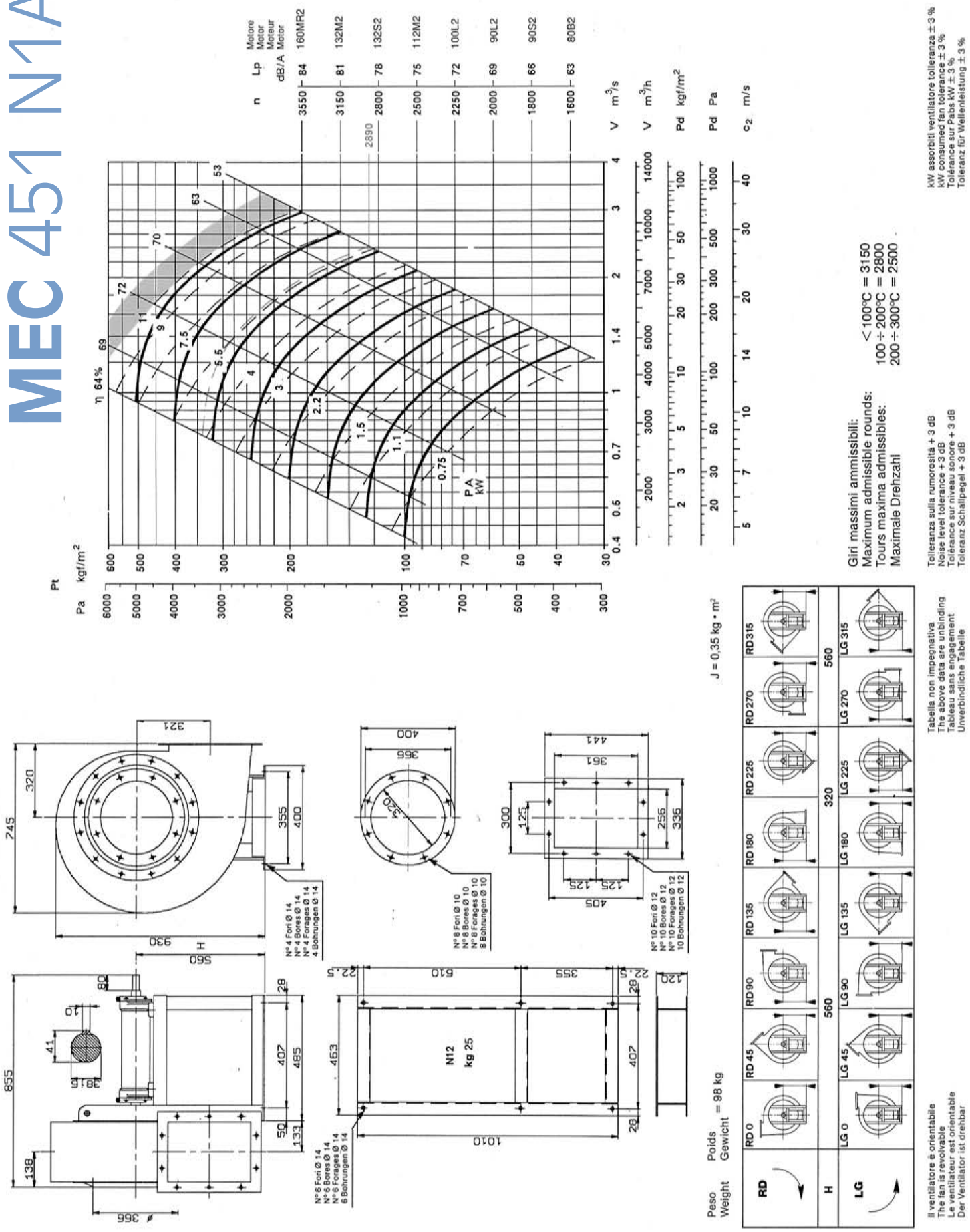

FERRARI Fan Technology

Caratteristiche, pesi e dimensioni d'ingombro del ventilatore tipo
Specifications, weight and overall dimensions fan type
Caracteristiques, poids et dimensions d'encombrement du ventilateur type
Eigenschaften, gewichte und masse des ventilators typ

MEC 501 N1A

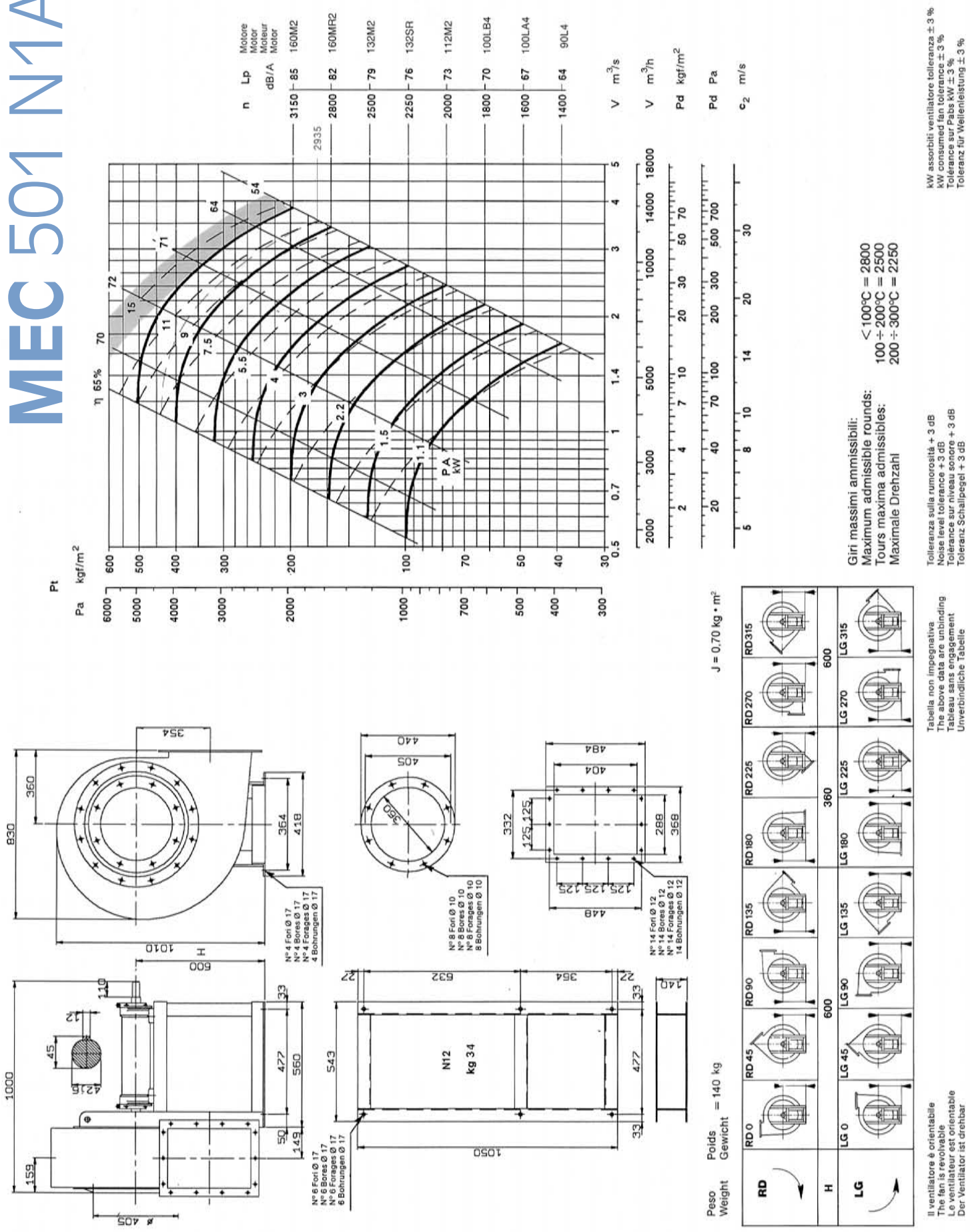

Caratteristiche, pesi e dimensioni d'ingombro del ventilatore tipo
Specifications, weight and overall dimensions fan type
Caracteristiques, poids et dimensions d'encombrement du ventilateur type
Eigenschaften, gewichte und masse des ventilators typ

MEC 561 N1A

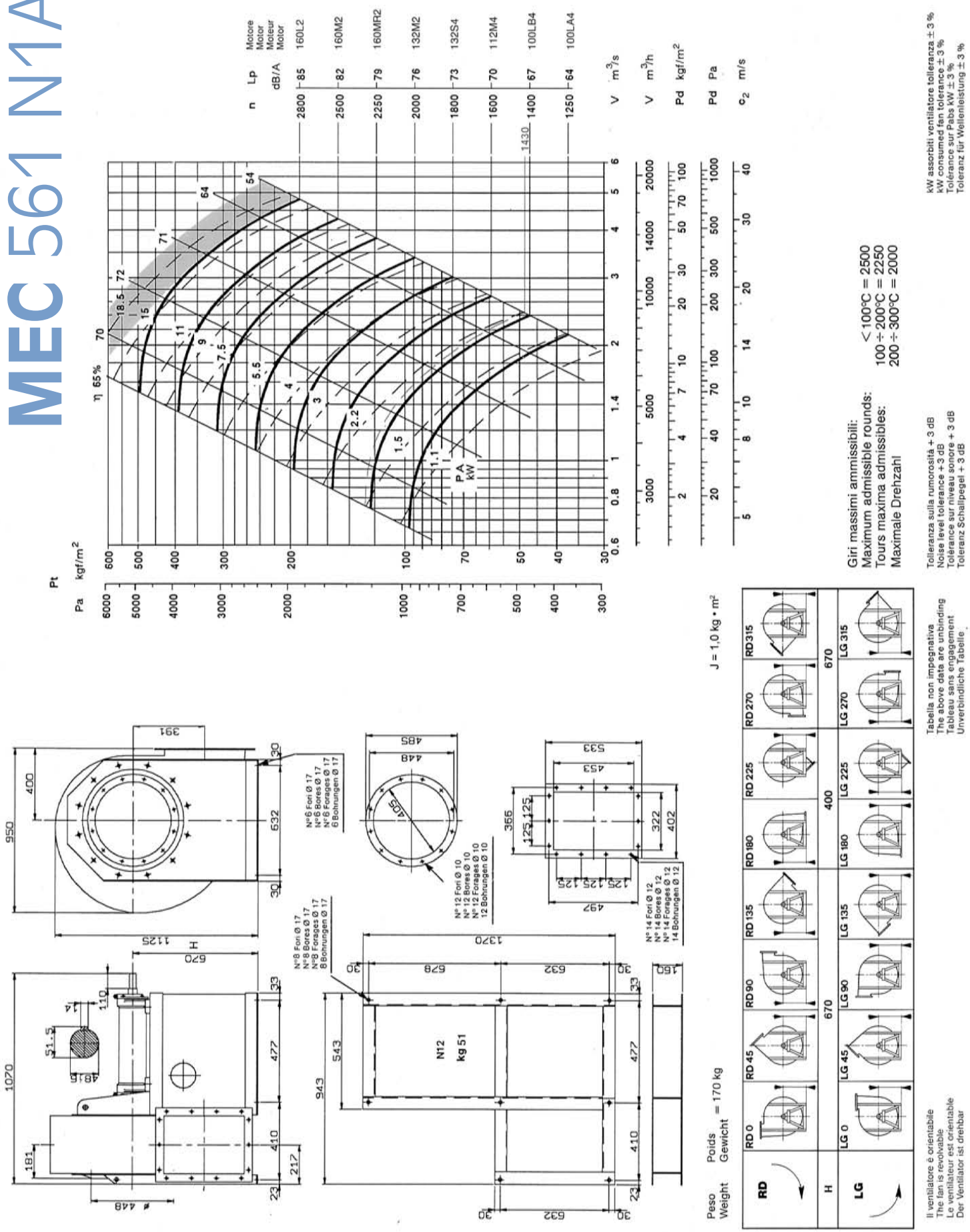

FERRARI Fan Technology

Caratteristiche, pesi e dimensioni d'ingombro del ventilatore tipo
Specifications, weight and overall dimensions fan type
Caracteristiques, poids et dimensions d'encombrement du ventilateur type
Eigenschaften, gewichte und masse des ventilators typ

MEC 631 N1A

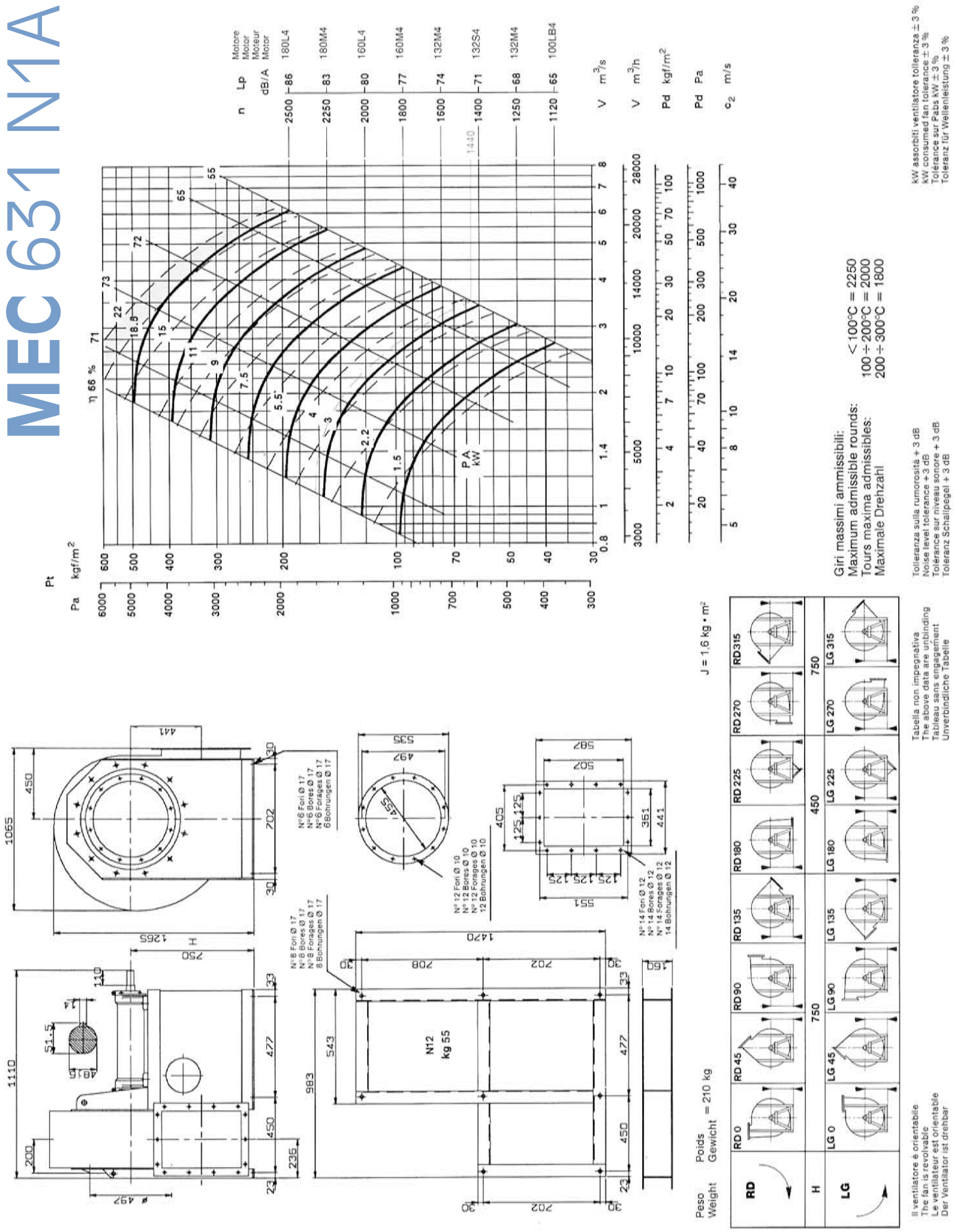

MEC 711 N1A

Caratteristiche, pesi e dimensioni d'ingombro del ventilatore tipo
Specifications, weight and overall dimensions fan type
Caracteristiques, poids et dimensions d'encombrement du ventilateur type
Eigenschaften, gewichte und masse des ventilators typ

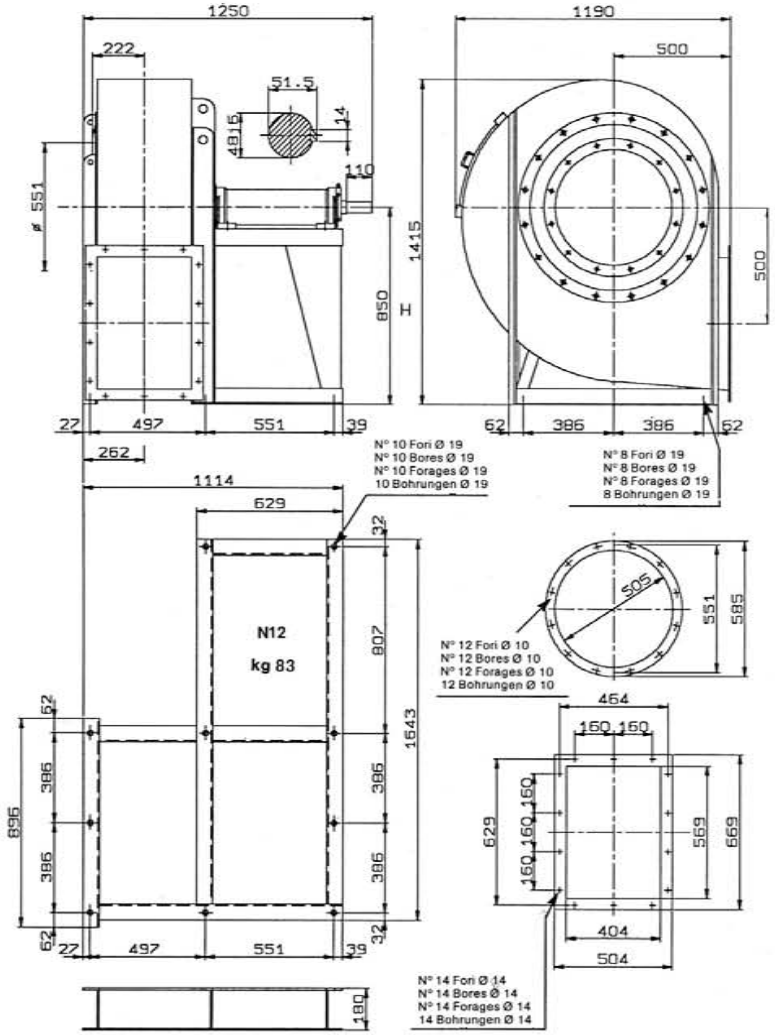

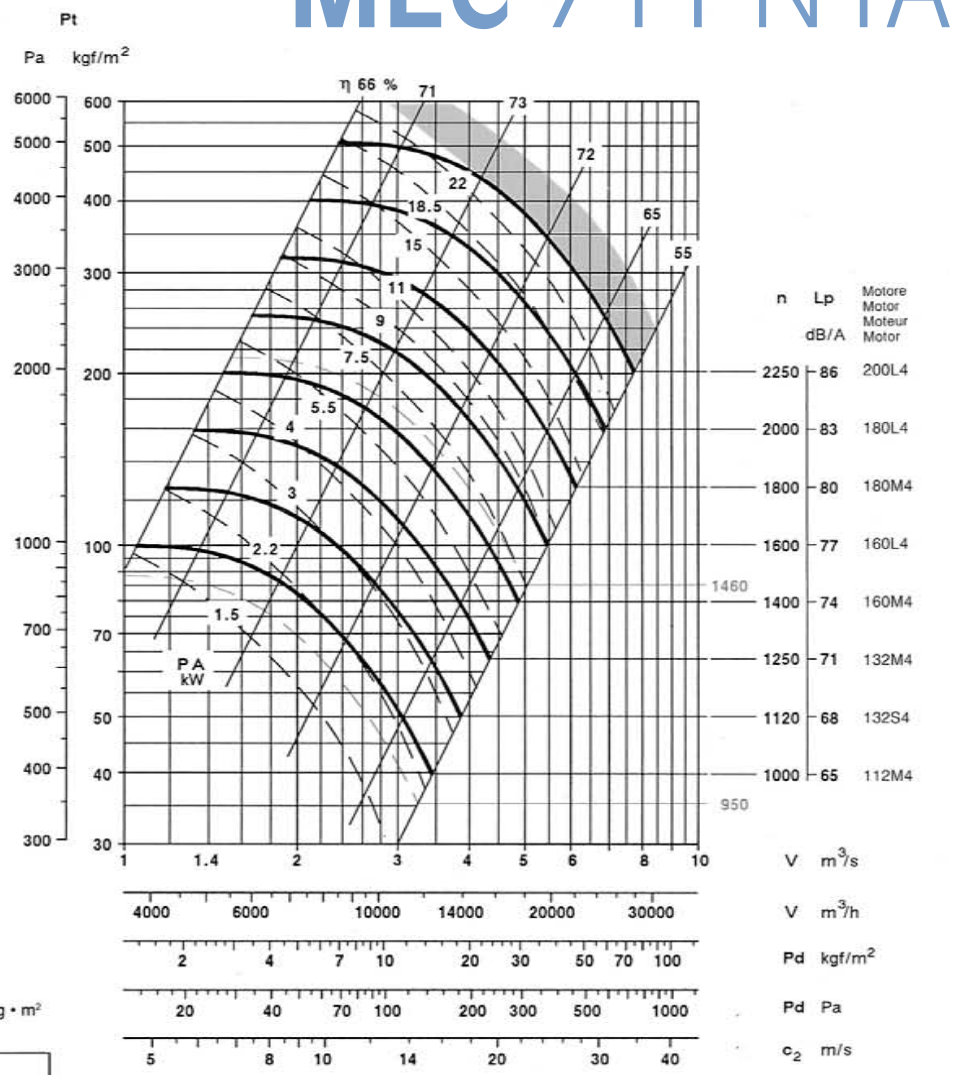

Peso / Weight — Poids / Gewicht = 282 kg

J = 3,0 kg • m²

RD	RD 0	RD 45	RD 90	RD 135	RD 180	RD 225	RD 270	RD 315
H	670				500		850	
LG	LG 0	LG 45	LG 90	LG 135	LG 180	LG 225	LG 270	LG 315

Giri massimi ammissibili:
Maximum admissible rounds:
Tours maxima admissibles:
Maximale Drehzahl

< 100°C	= 2000
100 ÷ 200°C	= 1800
200 ÷ 300°C	= 1600

Il ventilatore non è orientabile
The fan is not revolvable
Le ventilateur n'est pas orientable
Der Ventilator ist nicht drehbar

Tabella non impegnativa
The above data are unbinding
Tableau sans engagement
Unverbindliche Tabelle

Tolleranza sulla rumorosità + 3 dB
Noise level tolerance + 3 dB
Tolèrance sur niveau sonore + 3 dB
Toleranz Schallpegel + 3 dB

kW assorbiti ventilatore tolleranza ± 3 %
kW consumed fan tolerance ± 3 %
Tolérance sur Pabs kW ± 3 %
Toleranz für Wellenleistung ± 3 %

Caratteristiche, pesi e dimensioni d'ingombro del ventilatore tipo
Specifications, weight and overall dimensions fan type
Caracteristiques, poids et dimensions d'encombrement du ventilateur type
Eigenschaften, gewichte und masse des ventilators typ

MEC 801 N1A

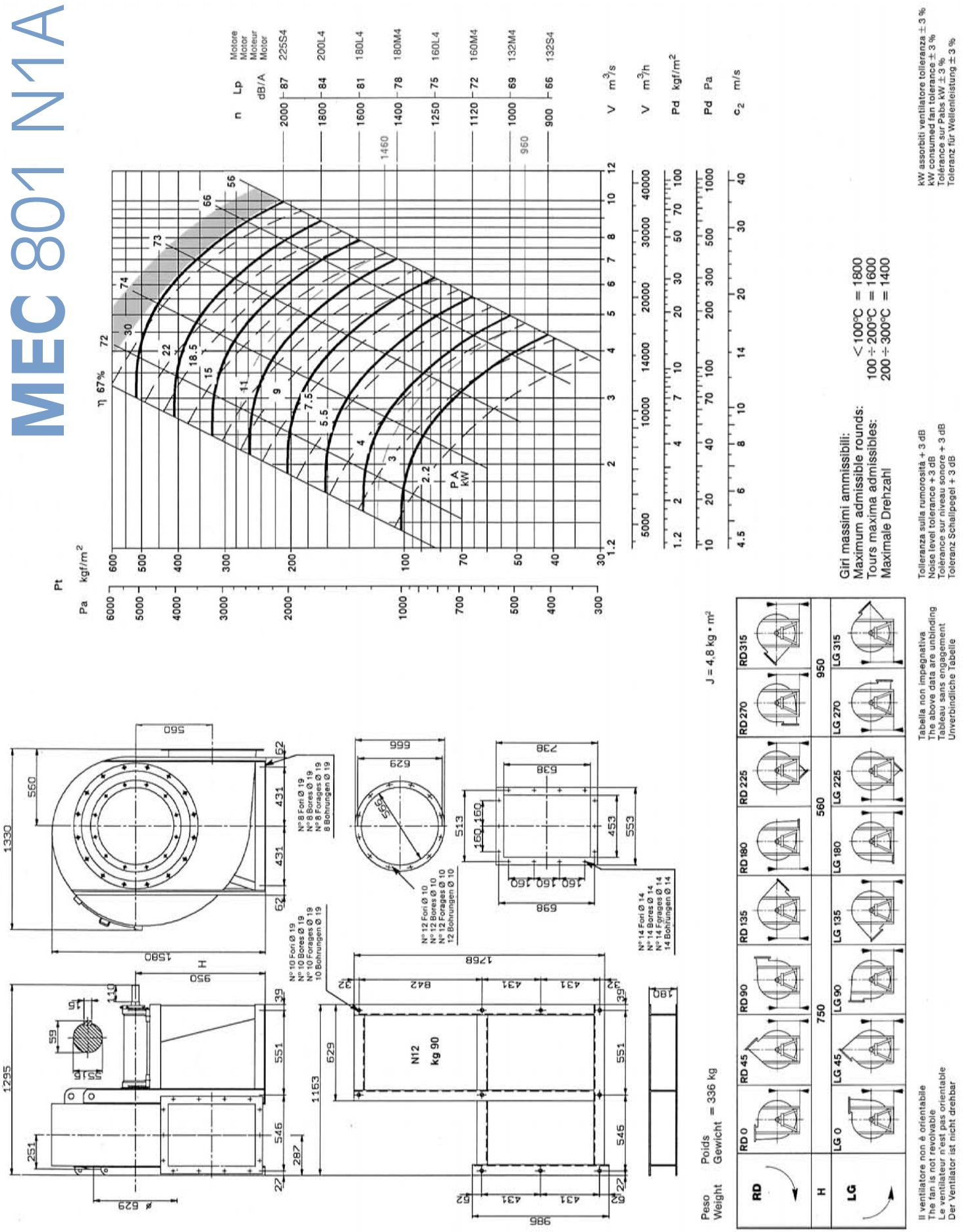

Caratteristiche, pesi e dimensioni d'ingombro del ventilatore tipo
Specifications, weight and overall dimensions fan type
Caracteristiques, poids et dimensions d'encombrement du ventilateur type
Eigenschaften, gewichte und masse des ventilators typ

MEC 901 N1A

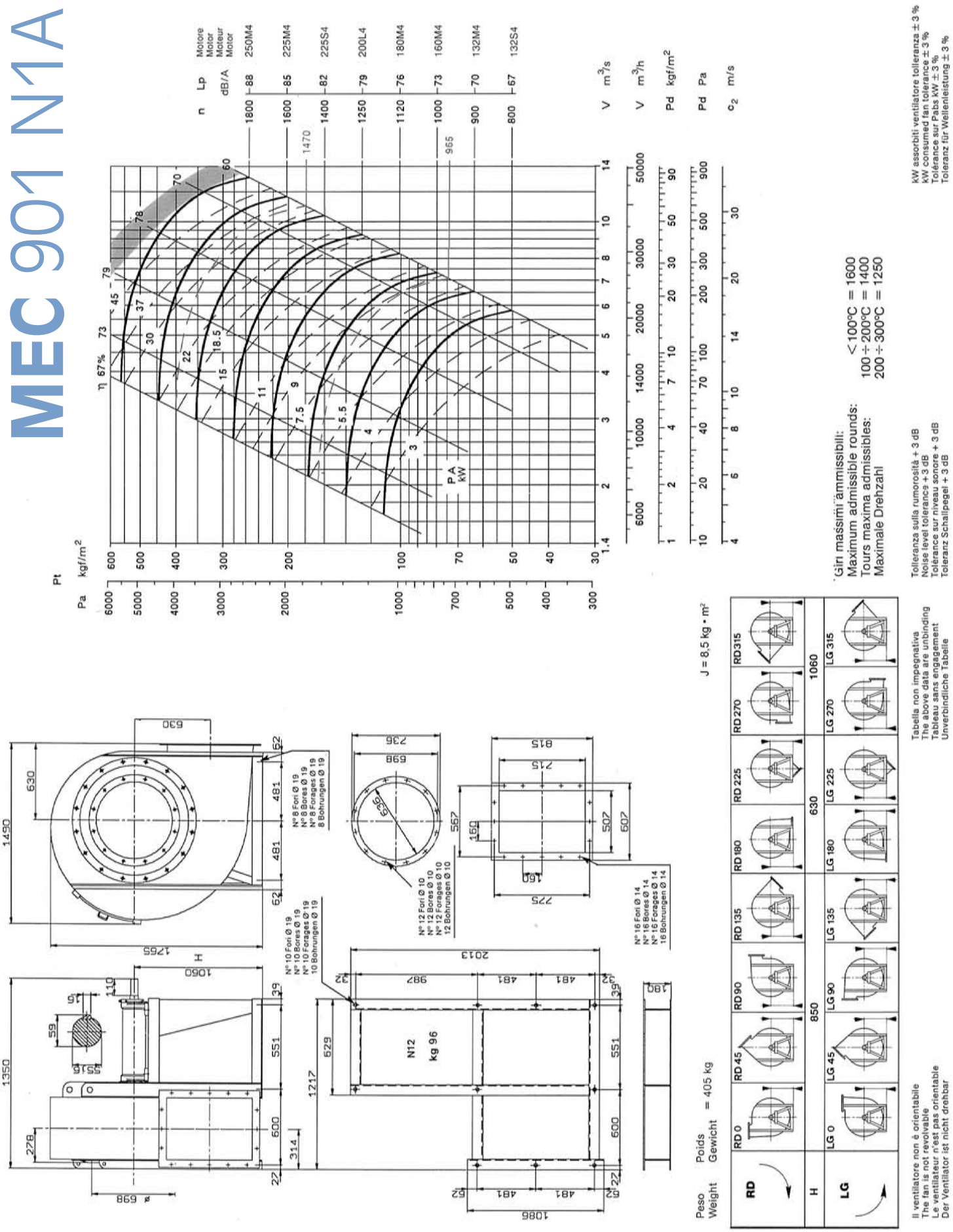

FERRARI
Fan Technology

Caratteristiche, pesi e dimensioni d'ingombro del ventilatore tipo
Specifications, weight and overall dimensions fan type
Caracteristiques, poids et dimensions d'encombrement du ventilateur type
Eigenschaften, gewichte und masse des ventilators typ

MEC 1001 N1A

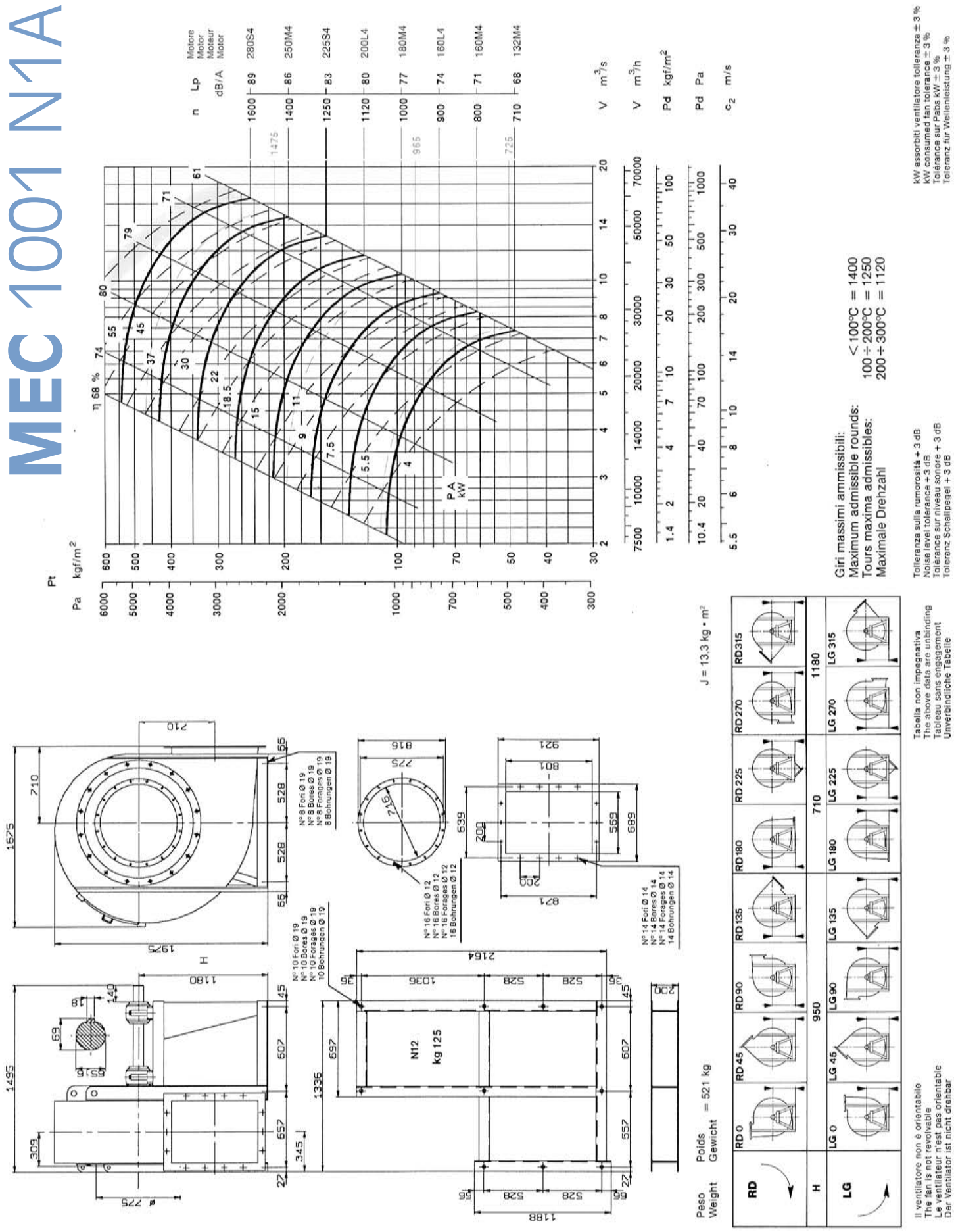

Caratteristiche, pesi e dimensioni d'ingombro del ventilatore tipo
Specifications, weight and overall dimensions fan type
Caracteristiques, poids et dimensions d'encombrement du ventilateur type
Eigenschaften, gewichte und masse des ventilators typ

MEC 1121 N1A

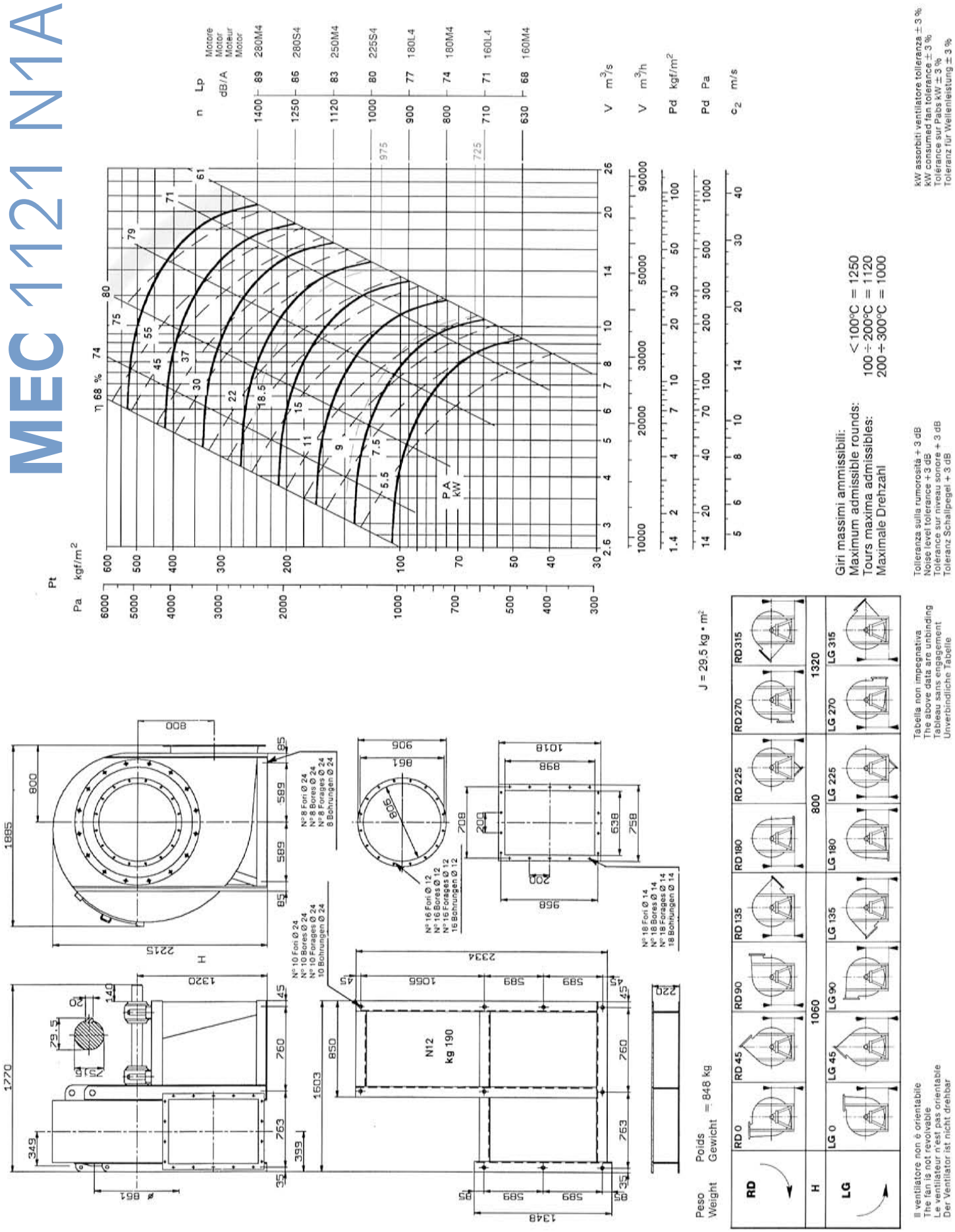

FERRARI Fan Technology

Caratteristiche, pesi e dimensioni d'ingombro del ventilatore tipo
Specifications, weight and overall dimensions fan type
Caracteristiques, poids et dimensions d'encombrement du ventilateur type
Eigenschaften, gewichte und masse des ventilators typ

MEC 1251 N1A

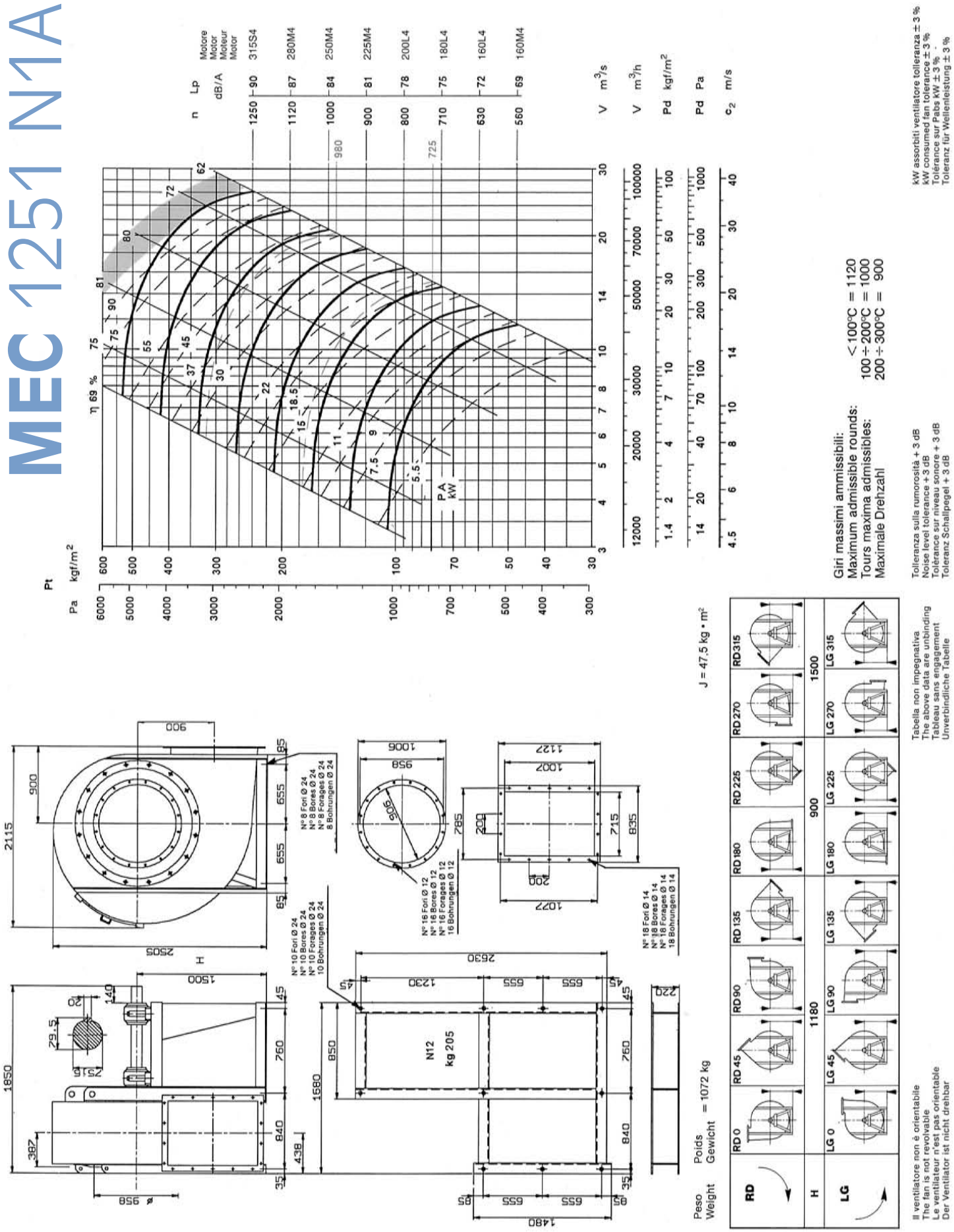

Caratteristiche, pesi e dimensioni d'ingombro del ventilatore tipo
Specifications, weight and overall dimensions fan type
Caracteristiques, poids et dimensions d'encombrement du ventilateur type
Eigenschaften, gewichte und masse des ventilators typ

MEC 1401 N1A

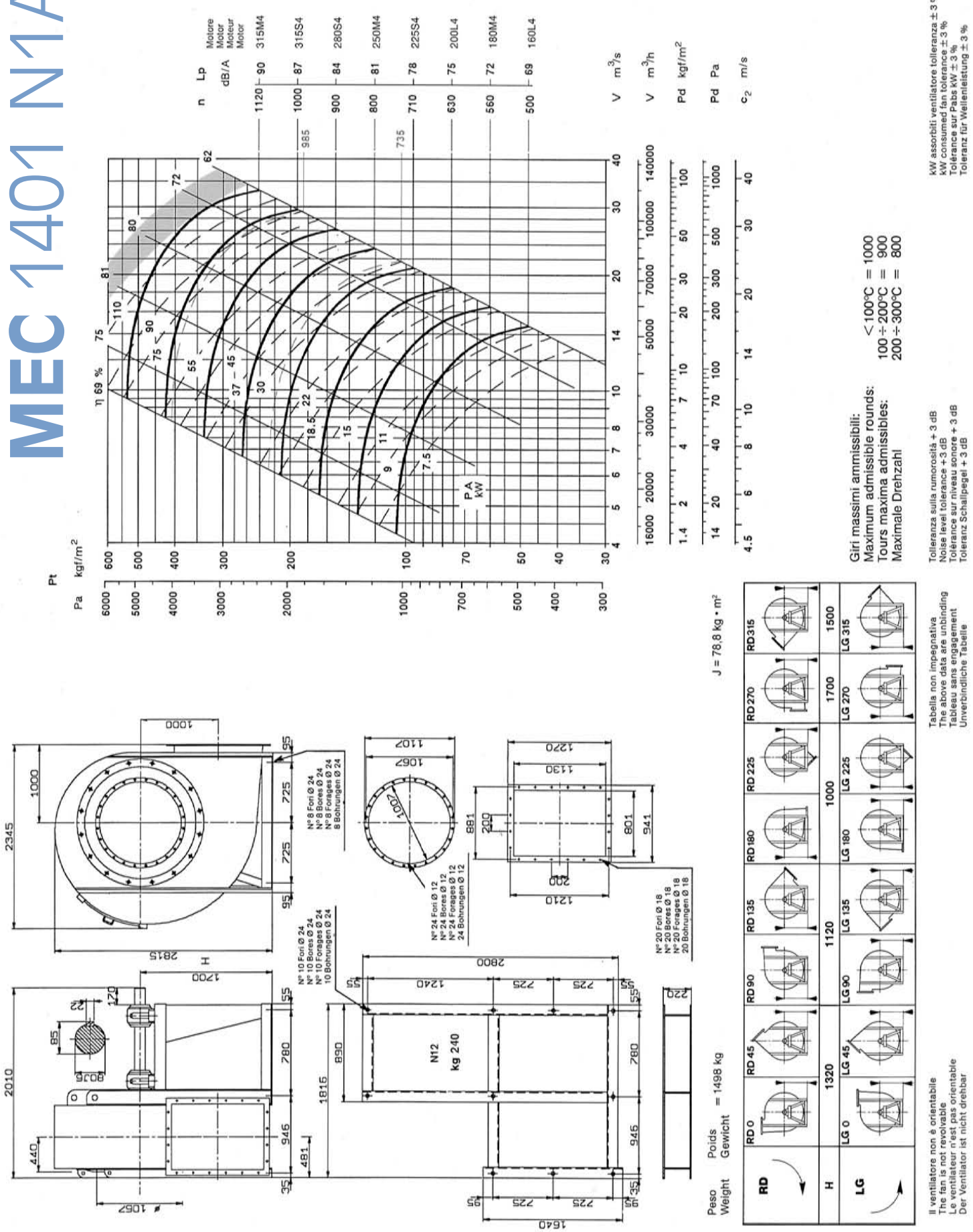

FERRARI Fan Technology

Caratteristiche, pesi e dimensioni d'ingombro del ventilatore tipo
Specifications, weight and overall dimensions fan type
Caracteristiques, poids et dimensions d'encombrement du ventilateur type
Eigenschaften, gewichte und masse des ventilators typ

MEC 1601 N1A

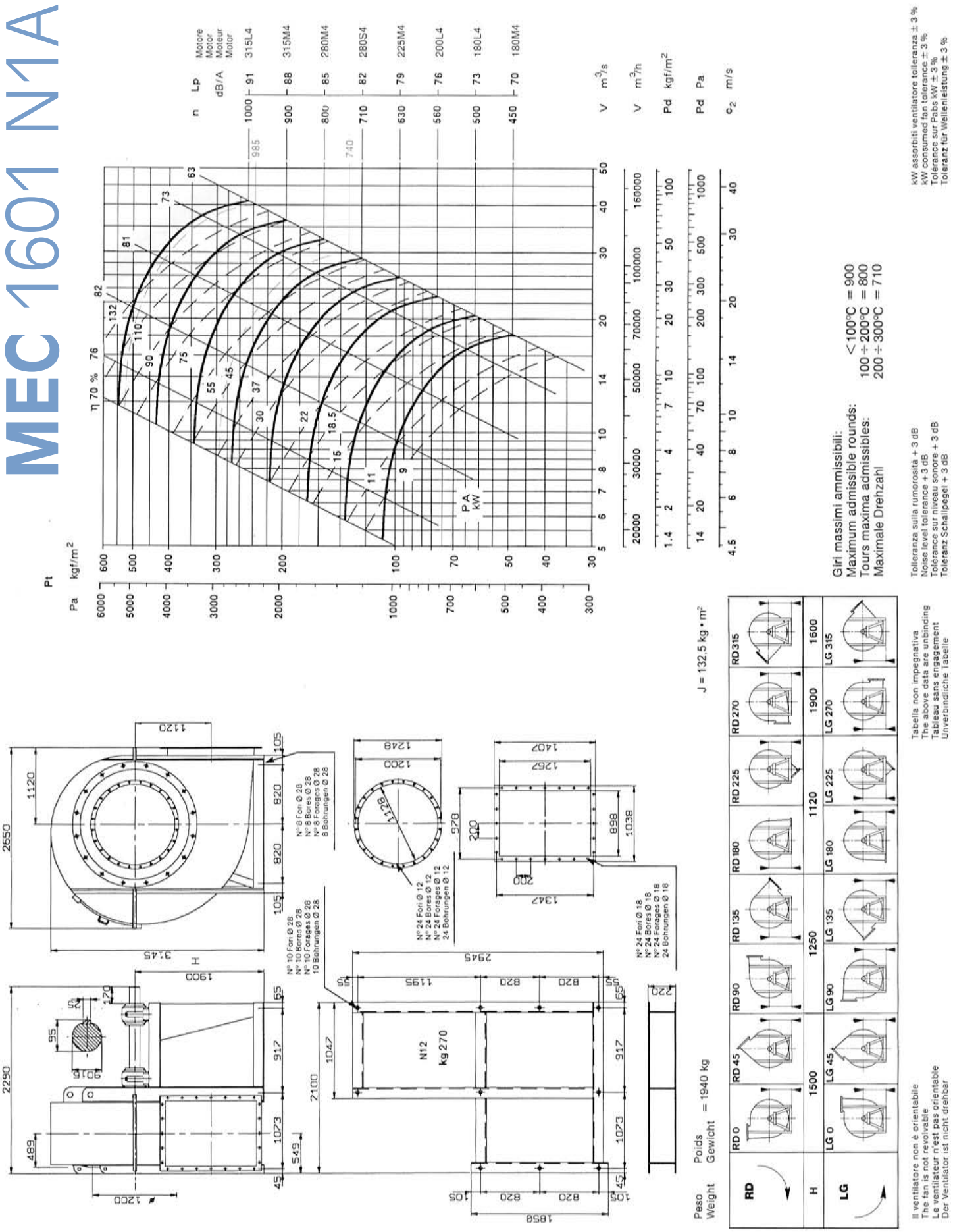

MEC 1801 N1A

Caratteristiche, pesi e dimensioni d'ingombro del ventilatore tipo
Specifications, weight and overall dimensions fan type
Caracteristiques, poids et dimensions d'encombrement du ventilateur type
Eigenschaften, gewichte und masse des ventilators typ

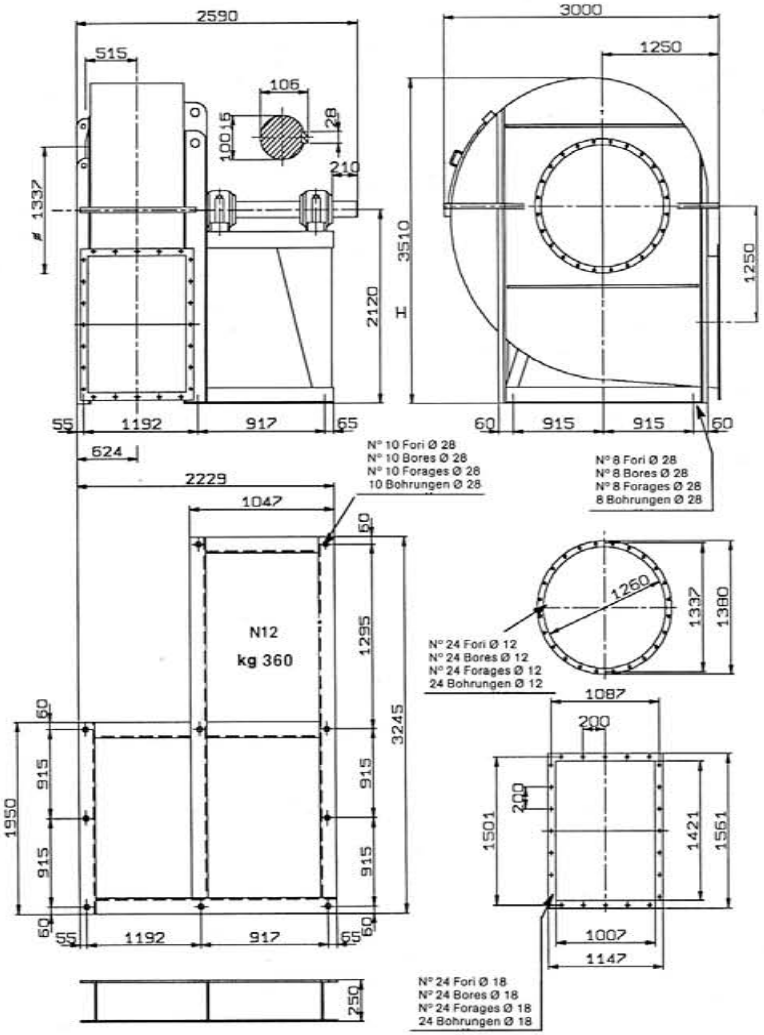

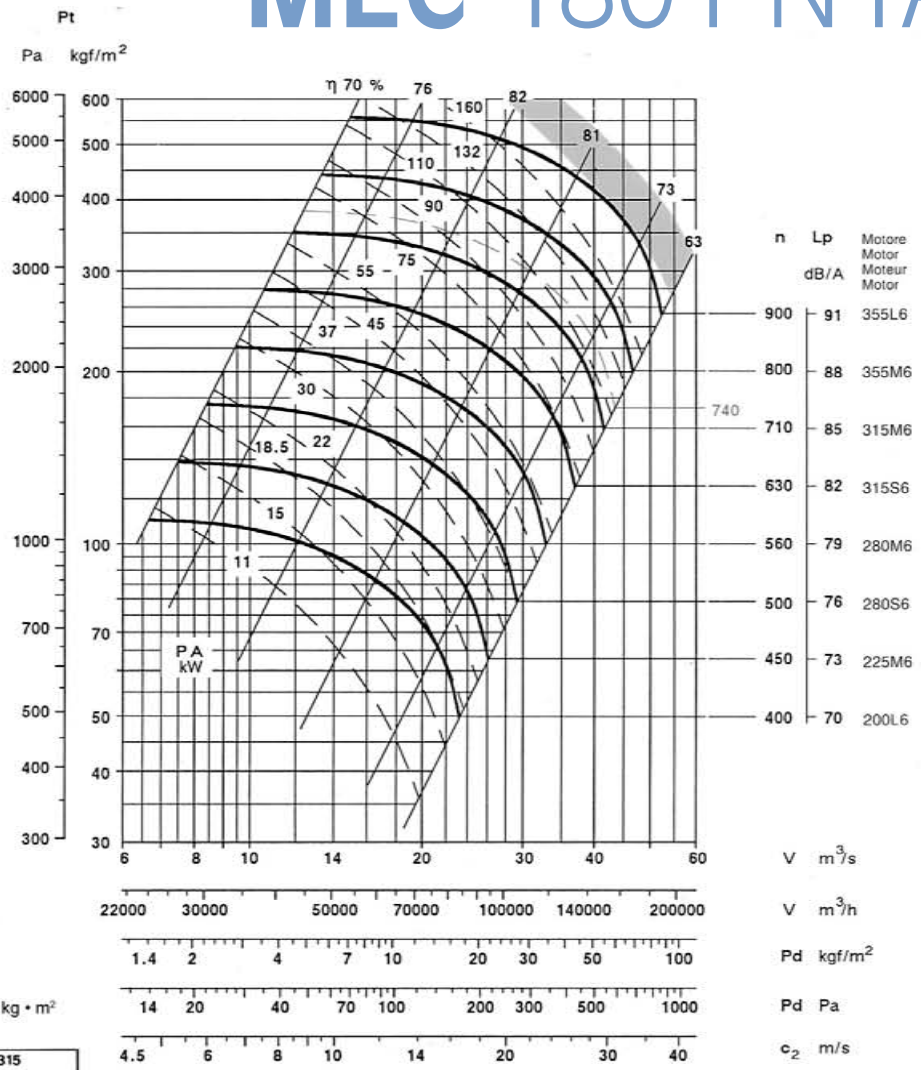

Peso / Weight — Poids / Gewicht = 2792 kg

J = 225 kg • m²

RD	RD 0	RD 45	RD 90	RD 135	RD 180	RD 225	RD 270	RD 315
H	1650	1550	1400	1320	1250	1250	2120	1800
LG	LG 0	LG 45	LG 90	LG 135	LG 180	LG 225	LG 270	LG 315

Giri massimi ammissibili:
Maximum admissible rounds:
Tours maxima admissibles:
Maximale Drehzahl

< 100°C	= 800
100 ÷ 200°C	= 710
200 ÷ 300°C	= 630

Il ventilatore non è orientabile
The fan is not revolvable
Le ventilateur n'est pas orientable
Der Ventilator ist nicht drehbar

Tabella non impegnativa
The above data are unbinding
Tableau sans engagement
Unverbindliche Tabelle

Tolleranza sulla rumorosità + 3 dB
Noise level tolerance + 3 dB
Tolèrance sur niveau sonore + 3 dB
Toleranz Schallpegel + 3 dB

kW assorbiti ventilatore tolleranza ± 3 %
kW consumed fan tolerance ± 3 %
Tolérance sur Pabs kW ± 3 %
Toleranz für Wellenleistung ± 3 %

FERRARI Fan Technology

Caratteristiche, pesi e dimensioni d'ingombro del ventilatore tipo
Specifications, weight and overall dimensions fan type
Caracteristiques, poids et dimensions d'encombrement du ventilateur type
Eigenschaften, gewichte und masse des ventilators typ

MEC 2001 N1A

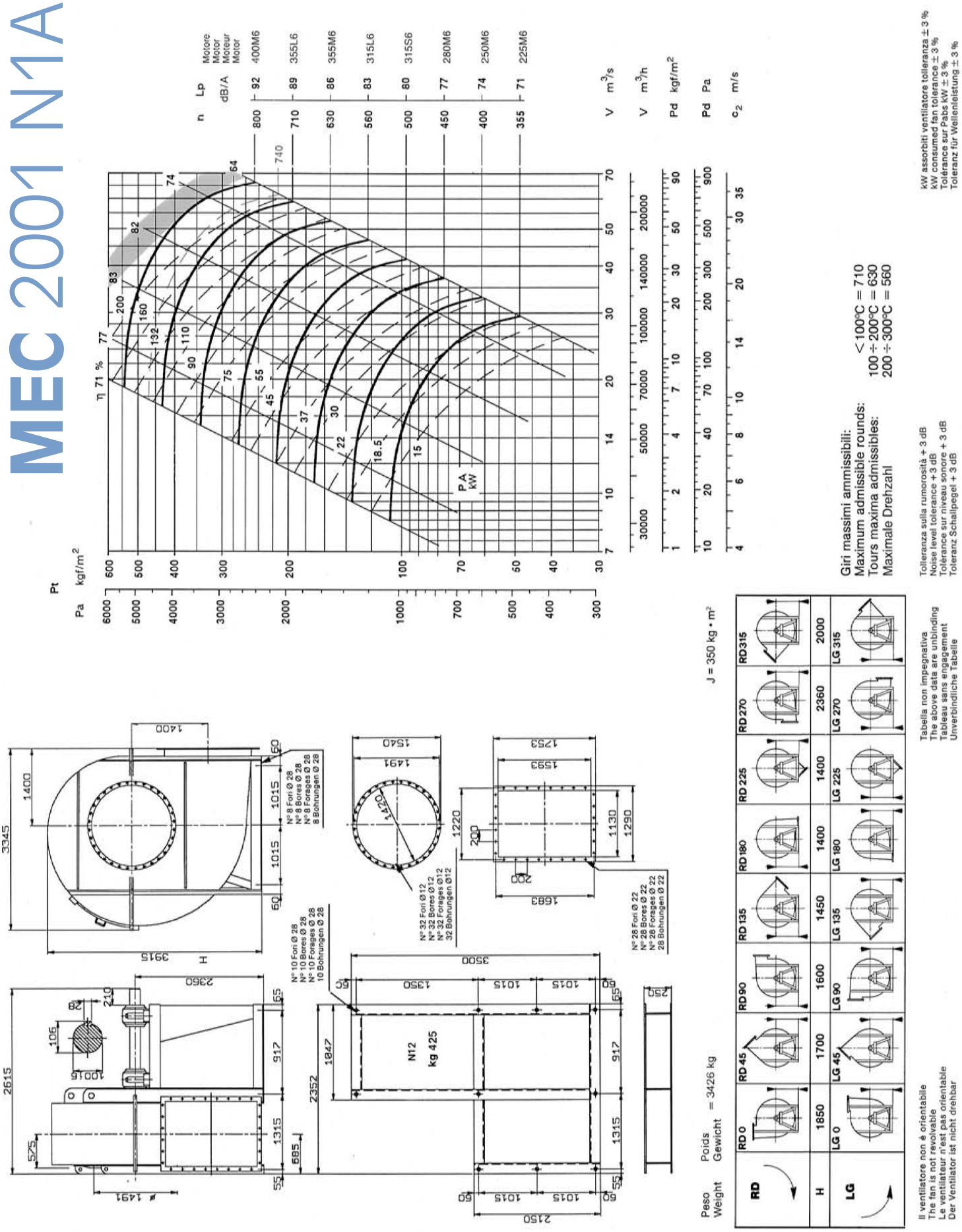

Ammortizzatori antivibranti
Vibration dampers
Amortisseurs de vibration
Schwingungsdämpfer

AMMORTIZZATORI ANTIVIBRANTI
Impiego: montati sotto ai piedi di sostegno impediscono le trasmissioni di vibrazioni e rumori delle strutture.
Sono in metallo-gomma speciale: temperatura d'esercizio - 20°C + 80°C.

VIBRATION DAMPERS
Use: they are used to avoid the transmission of noise and vibrations. They are of special metal-rubber. Working temperature - 20°C + 80°C.

AMORTISSEURS DE VIBRATION
Utilisation: sont installées sous les supports et servent à éviter la transmission de vibrations et de bruit; en matériel spécial. Température d'exercise: - 20°C + 80°C.

SCHWINGUNGSDÄMPFER
Anwendung: sie werden unter den Füßen angebracht und verhindern eine Übertragung von Schwingungen und Körperschall. Sie sind aus besonderem Metall-Gummi-Material. Betriebstemperatur: - 20° C + 80° C.

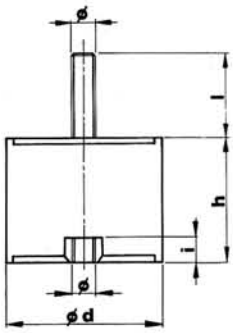

Tipo Type Typ	Carico x 4 supporti Load for 4 supports Charge pour 4 supports Tragkraft von 4 Füßen kgf	d	h	Ø	l	i	Peso Weight Poids Gewicht kgf
AM 20	11÷40	20	20	M6	15	5	0,1
AM 25	41÷80	25	20	M6	18	5	0,2
AM 30	81÷140	30	30	M8	20	6	0,3
AM 40	141÷224	40	30	M8	23	6	0,4
AM 50	225÷315	50	40	M10	28	7	0,5
AM 75	316÷630	75	50	M12	37	10	0,6

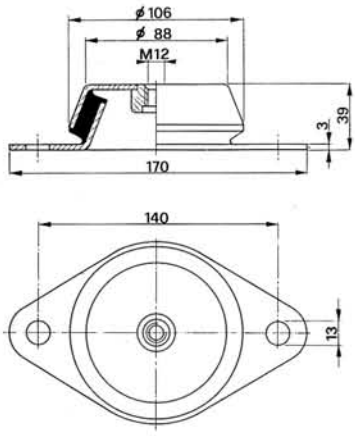

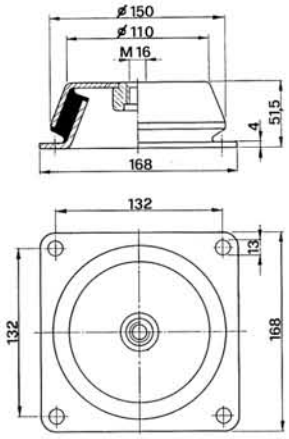

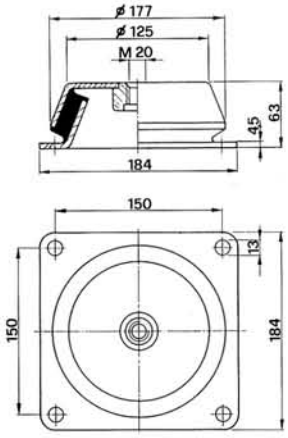

Tipo Type Typ	Carico x 4 supporti Load for 4 supports Charge pour 4 supports Tragkraft von 4 Füßen kgf	Peso Weight Poids Gewicht kgf
AZ 39	631÷1250	1,2

Tipo Type Typ	Carico x 4 supporti Load for 4 supports Charge pour 4 supports Tragkraft von 4 Füßen kgf	Peso Weight Poids Gewicht kgf
AZ 51	1251÷2500	2,5

Tipo Type Typ	Carico x 4 supporti Load for 4 supports Charge pour 4 supports Tragkraft von 4 Füßen kgf	Peso Weight Poids Gewicht kgf
AZ 63	2501÷5000	5

AMMORTIZZATORI PER VENTILATORI serie MEC (indicativi)
VIBRATION DAMPERS FOR FANS SERIES MEC (indicative)
AMORTISSEURS POUR VENTILATEURS SÉRIE MEC (indicatif)
SCHWINGUNGSDÄMPFER FÜR VENTILATOREN TYP MEC (Überblick)

Tipo Type Typ	Esecuzione 4 Arrangement 4 / Exécution 4 Ausführung 4	Esecuzione 9 Arrangement 9 / Exécution 9 Ausführung 9	Esecuzione 12 Arrangement 12 / Exécution 12 Ausführung 12
221	4 puffer AM 20 – 20 x 20	—	—
251/2	4 puffer AM 20 – 20 x 20	4 puffer AM 25 – 25 x 20	4 puffer AM 30 – 30 x 30
281/2	4 puffer AM 20 – 20 x 20	4 puffer AM 25 – 25 x 20	4 puffer AM 30 – 30 x 30
311/2	4 puffer AM 25 – 25 x 20	4 puffer AM 30 – 30 x 30	4 puffer AM 30 – 30 x 30
351/2	4 puffer AM 25 – 25 x 20	4 puffer AM 30 – 30 x 30	4 puffer AM 40 – 40 x 30
401/2	4 puffer AM 30 – 30 x 30	4 puffer AM 40 – 40 x 30	4 puffer AM 40 – 40 x 30
451/2	4 puffer AM 30 – 30 x 30	4 puffer AM 40 – 40 x 30	4 puffer AM 50 – 50 x 40
501/2	4 puffer AM 40 – 40 x 30	4 puffer AM 50 – 50 x 40	4 puffer AM 50 – 50 x 40
561/2	4 puffer AM 50 – 50 x 40	4 puffer AM 50 – 50 x 40	6 puffer AM 50 – 50 x 40
631/2	4 puffer AM 40 – 40 x 30	4 puffer AM 75 – 75 x 50	6 puffer AM 75 – 75 x 50
711/2	4 puffer AM 50 – 50 x 40	4 puffer AM 75 – 75 x 50	6 puffer AM 75 – 75 x 50
801/2	4 puffer AM 75 – 75 x 50	4 puffer AM 75 – 75 x 50	6 puffer AM 75 – 75 x 50
901/2	4 puffer AM 75 – 75 x 50	6 puffer AM 75 – 75 x 50	6 zoccoli AZ 39 – 140 x 39
1001/2	6 puffer AM 75 – 75 x 50	6 puffer AM 75 – 75 x 50	6 zoccoli AZ 39 – 140 x 39
1121/2	6 zoccoli AZ 39 – 140 x 39	6 zoccoli AZ 39 – 140 x 39	6 zoccoli AZ 39 – 140 x 39
1251/2	6 zoccoli AZ 39 – 140 x 39	6 zoccoli AZ 39 – 140 x 39	6 zoccoli AZ 51 – 132 x 51
1401/2	6 zoccoli AZ 51 – 132 x 51	6 zoccoli AZ 51 – 132 x 51	6 zoccoli AZ 51 – 132 x 51
1601	—	—	6 zoccoli AZ 51 – 132 x 51
1801	—	—	6 zoccoli AZ 63 – 150 x 63
2001	—	—	6 zoccoli AZ 63 – 150 x 63

FERRARI Fan Technology